Р Е П У Б Л И К А С Р Б И Ј А
О П Ш Т И Н А А Р А Н Ђ Е Л О В А Ц

Број	404-545/20-08
	17.08.2020.

ЈАВНА НАБАВКА ИЗГРАДЊЕ ПРИХВАТИЛИШТА ЗА ЖИВОТИЊЕ, ЈН 27/20

ОДГОВОР НА ПИТАЊА БР.1

Потенцијални понуђачи су поставили следећа питања:

1. У прилозима који су дати за браварске радове израда и постављање жичане ограде кавеза ОК и ограде испуста са капијом ОИ у опису нису дате дебљина поцинковане жице као ни димензије окаца саме жице.Такође нису дате ни димензије цевастих профила за капију као ни димензије пречки.

Одговор:

На страни 52/73 конкурсне документације је у делу Радови на уређивању терена под тачком 3 су дате дебљина поцинковане жице као и димензије окаца саме жице.
Димензије цевастих профила за капију су 30x30x3 mm, а димензије цевастих профила пречки су 30x20x3 mm.

2. Да ли је могуће да се објаве цртежи основа и пресека АГ пројекта, ВиК, грејања и струје како би имали јаснију слику о објекту.

Одговор:

Цртежи су дати у прилогу.

3. У случају да је Понуђач уписан у регистар Агенције за привредне регистер (чији су подаци јавно доступни на интернету), да ли је нужно приложити следећу документацију: извод из казнене евиденције, односно уверење основног суда, извод из казнене евиденције Посебног одељења за организовани криминал Вишег суда у Београду, извод из казнене евиденције, односно уверење надлежне полицијске управе МУП-а, уверење Пореске управе Министарства финансија да је измирио доспеле порезе, доприносе.

Одговор:

На страни 7/73 конкурсне докуменације је наведено: *"Понуђачи који су регистровани у Регистру понуђача који води Агенција за привредне регистре не достављају доказе о испуњености услова из члана 75. ст. 1. тач. 1) до 4) ЗЈН, сходно чл. 78. ЗЈН."*

4. У земљаним радовима у делу предмера за РЕЗЕРВОАР имате ставку бр. 4 где сте дали један опис посла и ставили количину радова за ту позицију од 5 м3, а испод те ставке стоји само као посебна позиција (није нумерисана и без икаковг описа радова је) Обрачун по м3 комплет изведене позиције, количина радова је 237м3. Молимо Вас за објашњење тог последњег дела, јер је врло нејасно дато и не знамо на обрачун чега се односи реченица "Обрачун по м3 комплет изведене позиције, где је количина радова 237м3"..

Одговор:

Приликом састављања предмера дошло је до техничке грешке тако да је потребно да понуђачи прецртају позицију и не обрачунавају је.

	~~Obračun po m3 komplet izvedene pozicije.~~	~~m^3~~	~~237,0~~		

Комисија за јавну набавку

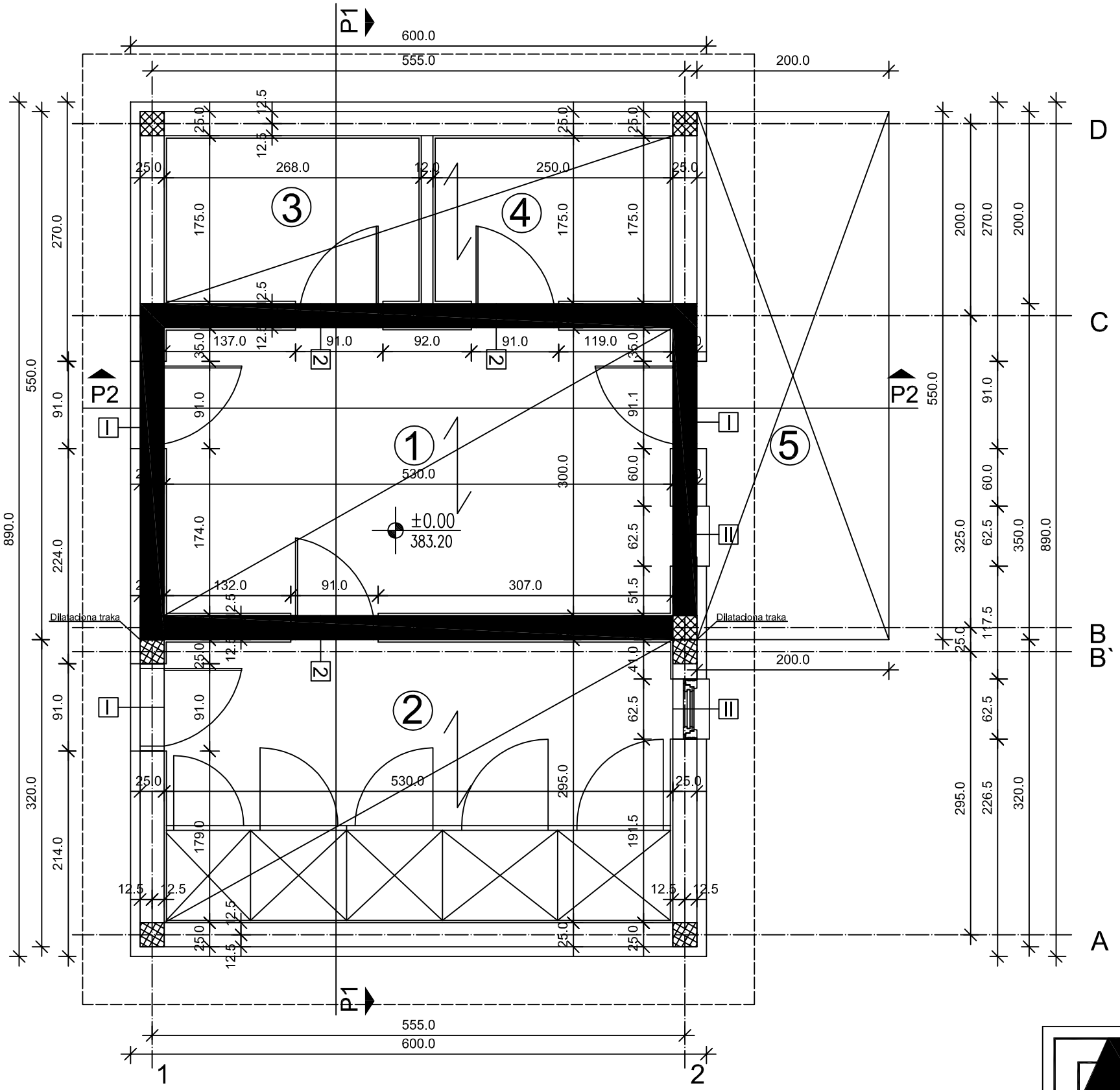

ЛЕГЕНДА

- Постојећи конструктивни елементи
- Постојећа надстрешница
- Армирани бетон
- Дилатациона трака

A	Нечисти део прихватилишта	
	Објекат за пријем паса - објекат бр. 1	m2
1	Тријажа и туш	15,90
2	Кавези (2 реда ро 5 кавеза)	15,64
3	Остава	4,69
4	Минусна комора	4,38
5	Постојећа тераса / дезинфекциона баријера	10,45

Напомене:

- Кота ±0.00 одговара апсолутној коти 383.20
- Све висинске коте приказане су у односу на коту +0.00

±0.00 = 383.20

"АРПЛАН"
АРАНЂЕЛОВАЦ

НАЗИВ ЛИСТА:	ОСНОВА ПРИЗЕМЉА		
РАЗМЕРА:	1 : 50	БРОЈ ЛИСТА:	5
ДАТУМ:	ДЕЦЕМБАР 2014.		
ОБЈЕКАТ:	ОБЈЕКАТ БР.1 Објекат за пријем паса са помоћним просторијама	ИНВЕСТИТОР:	ОПШТИНА АРАНЂЕЛОВАЦ
		ОДГОВОРНИ ПРОЈЕКТАНТ	МИХАИЛО Д. НАУМОВИЋ дипл.инж.арх.

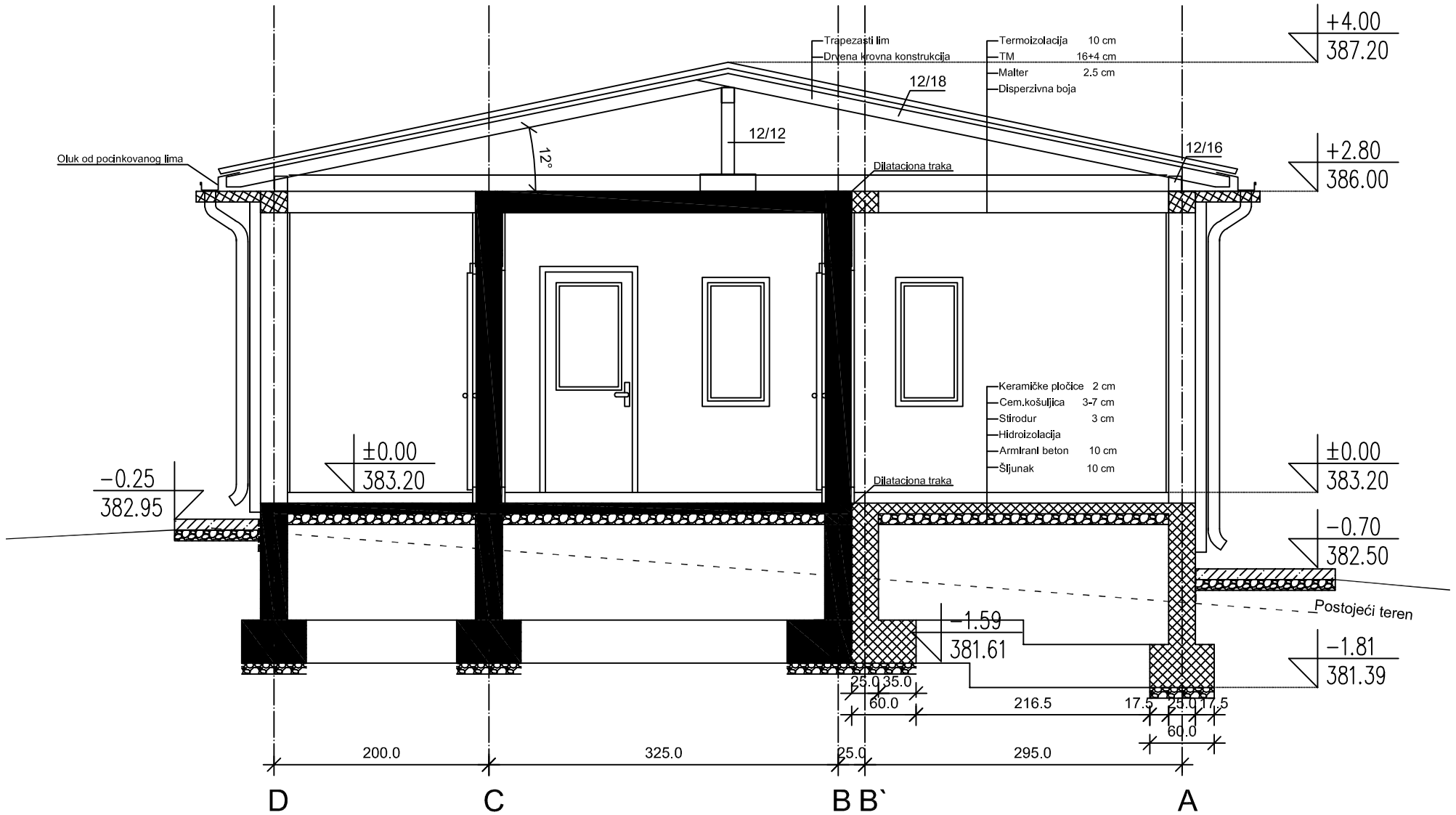

ЛЕГЕНДА

- Постојећи конструктивни елементи
- Армирани бетон
- Набијени бетон
- Шљунак
- Дилатациона трака

Напомене:

- Кота ±0.00 одговара апсолутној коти 383.20
- Све висинске коте приказане су у односу на коту +0.00

±0.00 = 383.20

"АРПЛАН" АРАНЂЕЛОВАЦ	НАЗИВ ЛИСТА:	ПРЕСЕК 1	
	РАЗМЕРА:	1 : 50	БРОЈ ЛИСТА: 8
	ДАТУМ:	ДЕЦЕМБАР 2014.	
	ОБЈЕКАТ:	ОБЈЕКАТ БР.1 Објекат за пријем паса са помоћним просторијама	ИНВЕСТИТОР: ОПШТИНА АРАНЂЕЛОВАЦ
			ОДГОВОРНИ ПРОЈЕКТАНТ: МИХАИЛО Д. НАУМОВИЋ дипл.инж.арх.

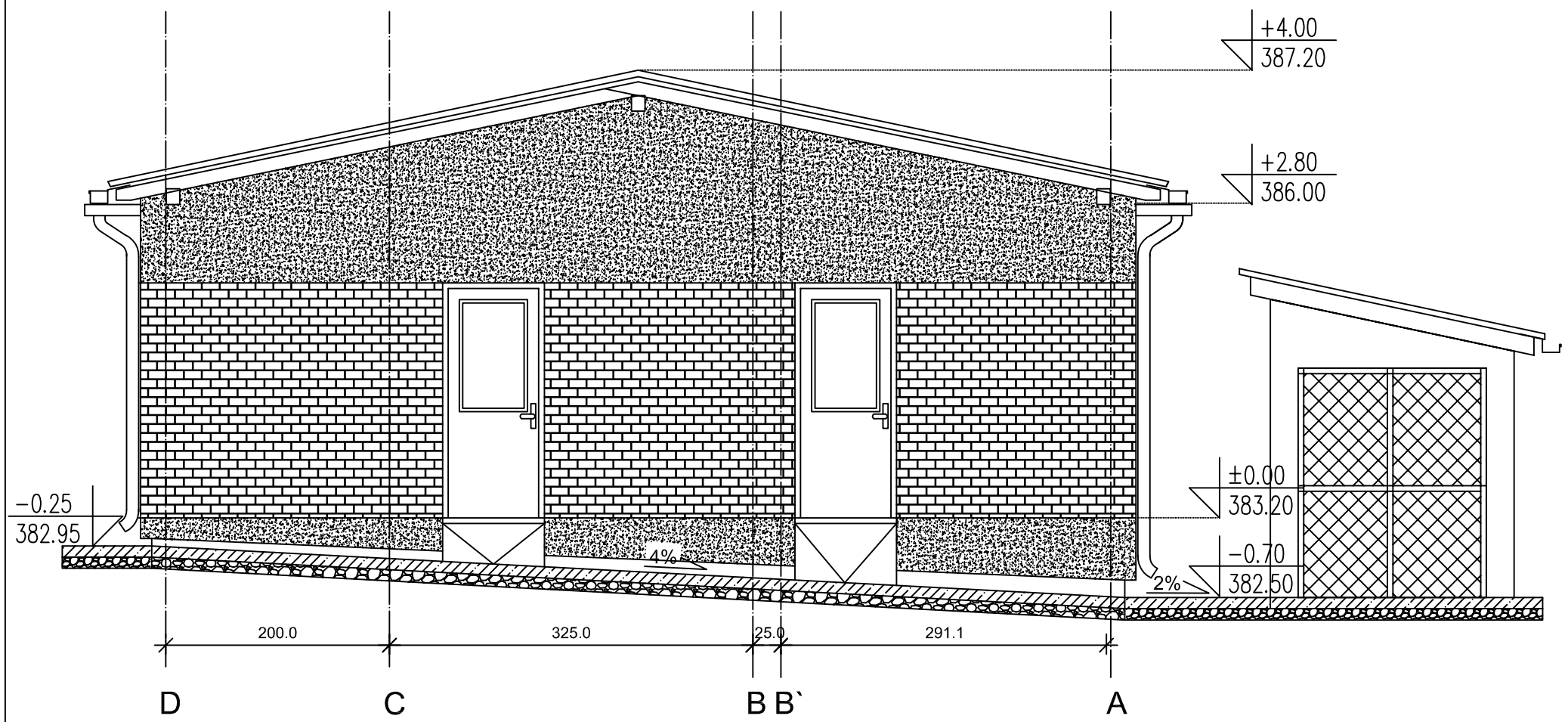

ЛЕГЕНДА

- Декоративни малтер у боји
- Фасадна керамика
- Набијени бетон
- Шљунак

Напомене:

- Кота ±0.00 одговара апсолутној коти 383.20
- Све висинске коте приказане су у односу на коту +0.00

±0.00 = 383.20

"АРПЛАН" АРАНЂЕЛОВАЦ	НАЗИВ ЛИСТА:	ЗАПАДНА ФАСАДА	
	РАЗМЕРА: 1 : 50	БРОЈ ЛИСТА:	10
	ДАТУМ: ДЕЦЕМБАР 2014.		
	ОБЈЕКАТ: ОБЈЕКАТ БР.1 Објекат за пријем паса са помоћним просторијама	ИНВЕСТИТОР:	ОПШТИНА АРАНЂЕЛОВАЦ
		ОДГОВОРНИ ПРОЈЕКТАНТ	МИХАИЛО Д. НАУМОВИЋ дипл.инж.арх.

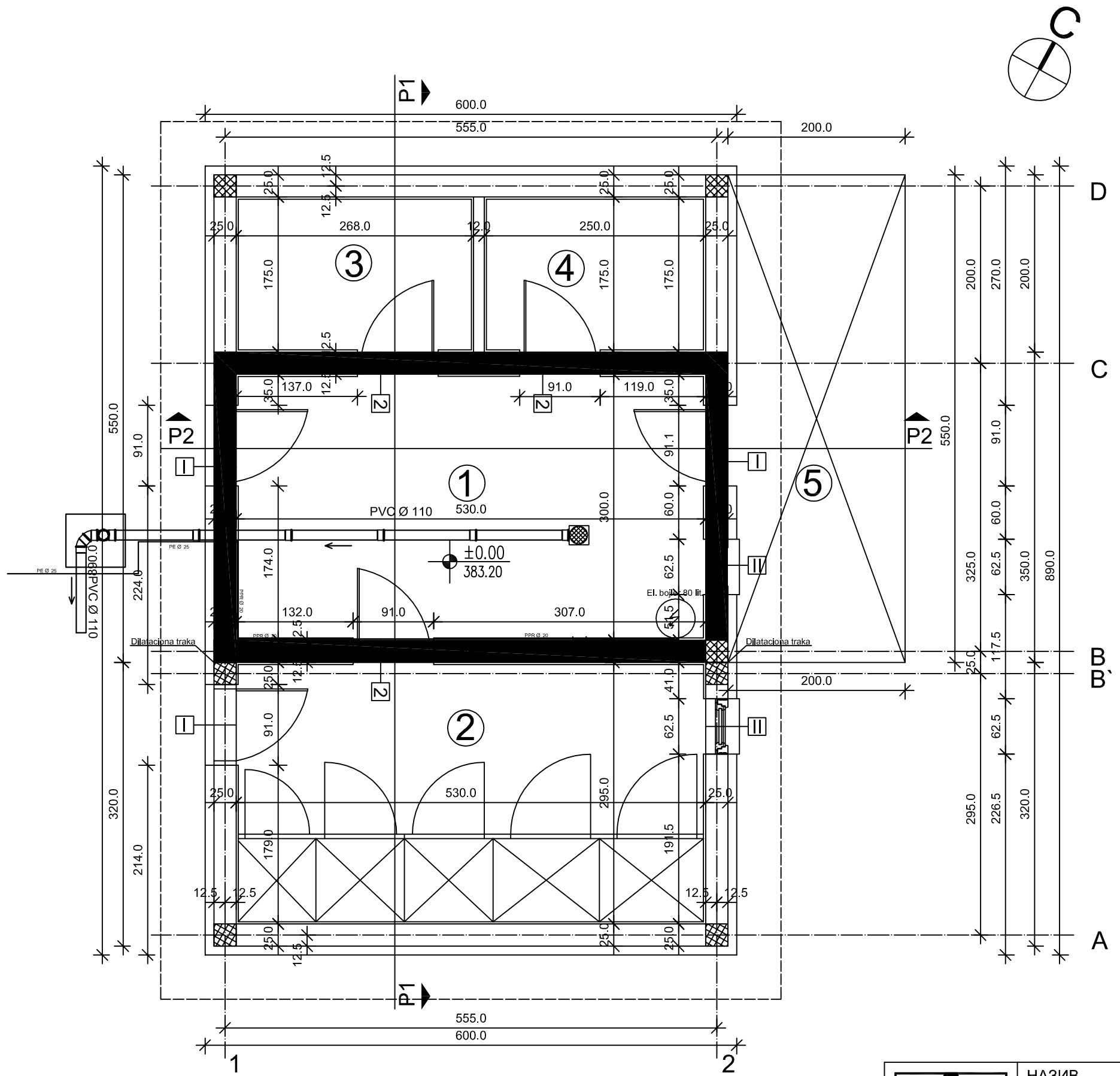

ЛЕГЕНДА

- Постојећи конструктивни елементи
- Постојећа надстрешница
- Армирани бетон
- Дилатациона трака

Инсталације воде и канализације

- Планирана водоводна мрежа
- Планирана канализациона мрежа

Напомене:

- Кота ±0.00 одговара апсолутној коти 383.20
- Све висинске коте приказане су у односу на коту +0.00

±0.00 = 383.20

"АРПЛАН" АРАНЂЕЛОВАЦ	НАЗИВ ЛИСТА:	ОСНОВА ПРИЗЕМЉА - ВиК	
	РАЗМЕРА: 1 : 50	БРОЈ ЛИСТА:	2 вик
	ДАТУМ: ДЕЦЕМБАР 2014.		
	ОБЈЕКАТ: ОБЈЕКАТ БР.1 Објекат за пријем паса са помоћним просторијама	ИНВЕСТИТОР:	ОПШТИНА АРАНЂЕЛОВАЦ
		ОДГОВОРНИ ПРОЈЕКТАНТ	МИХАИЛО Д. НАУМОВИЋ дипл.инж.арх.

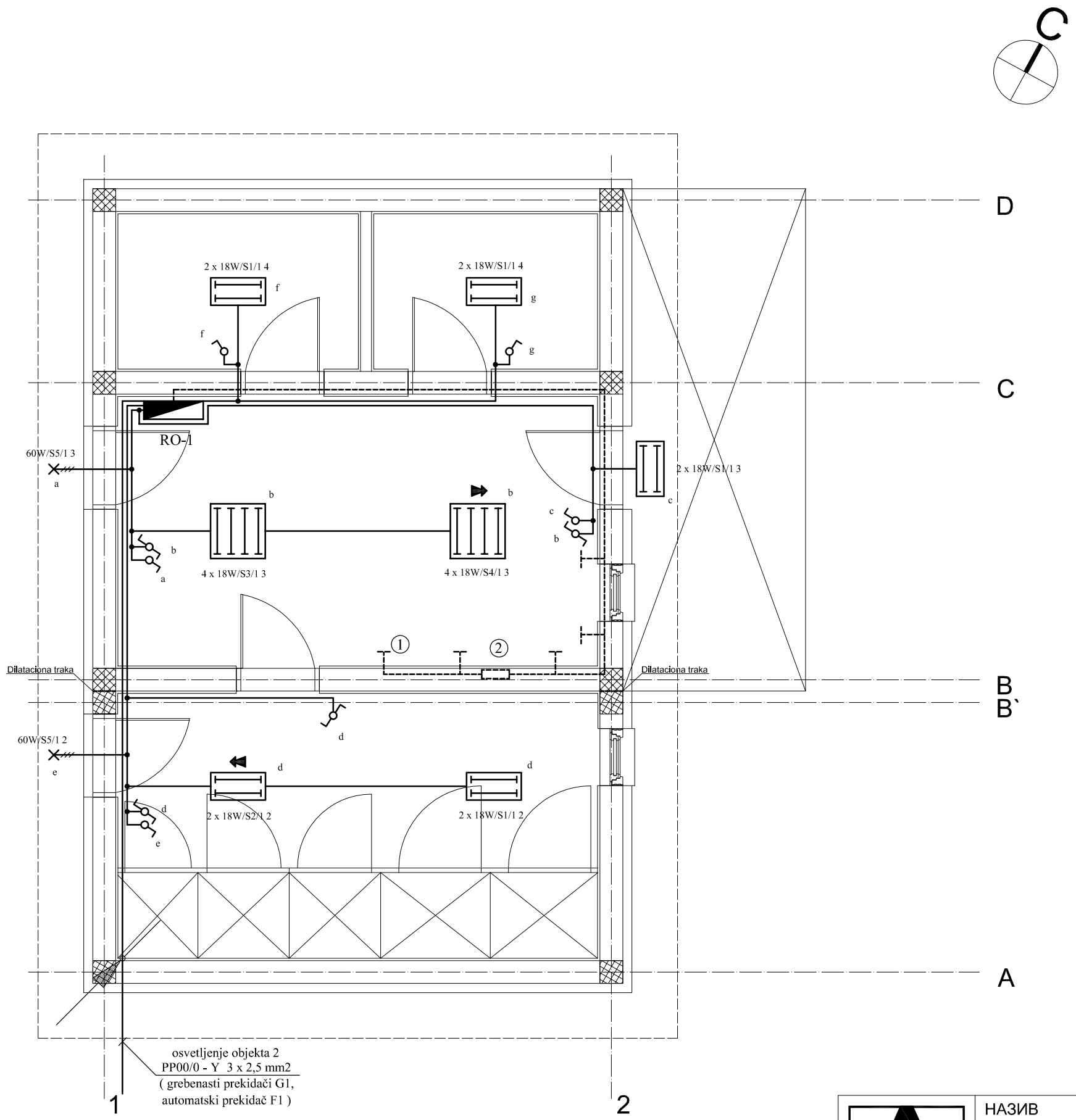

ЛЕГЕНДА

снага потрошача
ознака РТ и број струјног круга
3 x 60W/S1/13 2
тип светиљке

- Разводни орман
- Успонски вод у цеви Ø 23mm
- Флуо светиљка 2x18W у заштити IP65
- Флуо светиљка 2x18W у заштити IP65 са једном цеви у ПАНИК изведби
- Флуо светиљка 4x18W у заштити IP65
- Флуо светиљка 4x18W у заштити IP65 са једном цеви у ПАНИК изведби
- Светиљка, општи симбол
- Обични, једнополни прекидач
- Наизменични прекидач
- ① Везе са металним деловима
- ② Сабирница за допунско изједначавање потенцијала

"АРПЛАН" АРАНЂЕЛОВАЦ	НАЗИВ ЛИСТА:	ОСНОВА ПРИЗЕМЉА инсталације осветљења и изједначавања потенцијала	
	РАЗМЕРА:	1 : 50	БРОЈ ЛИСТА: 4 е
	ДАТУМ:	ДЕЦЕМБАР 2014.	
	ОБЈЕКАТ:	ОБЈЕКАТ БР.1 Објекат за пријем паса са помоћним просторијама	ИНВЕСТИТОР: ОПШТИНА АРАНЂЕЛОВАЦ
			ОДГОВОРНИ ПРОЈЕКТАНТ: МИЛОРАД РАДИВОЈЕВИЋ дипл.инж.ел.

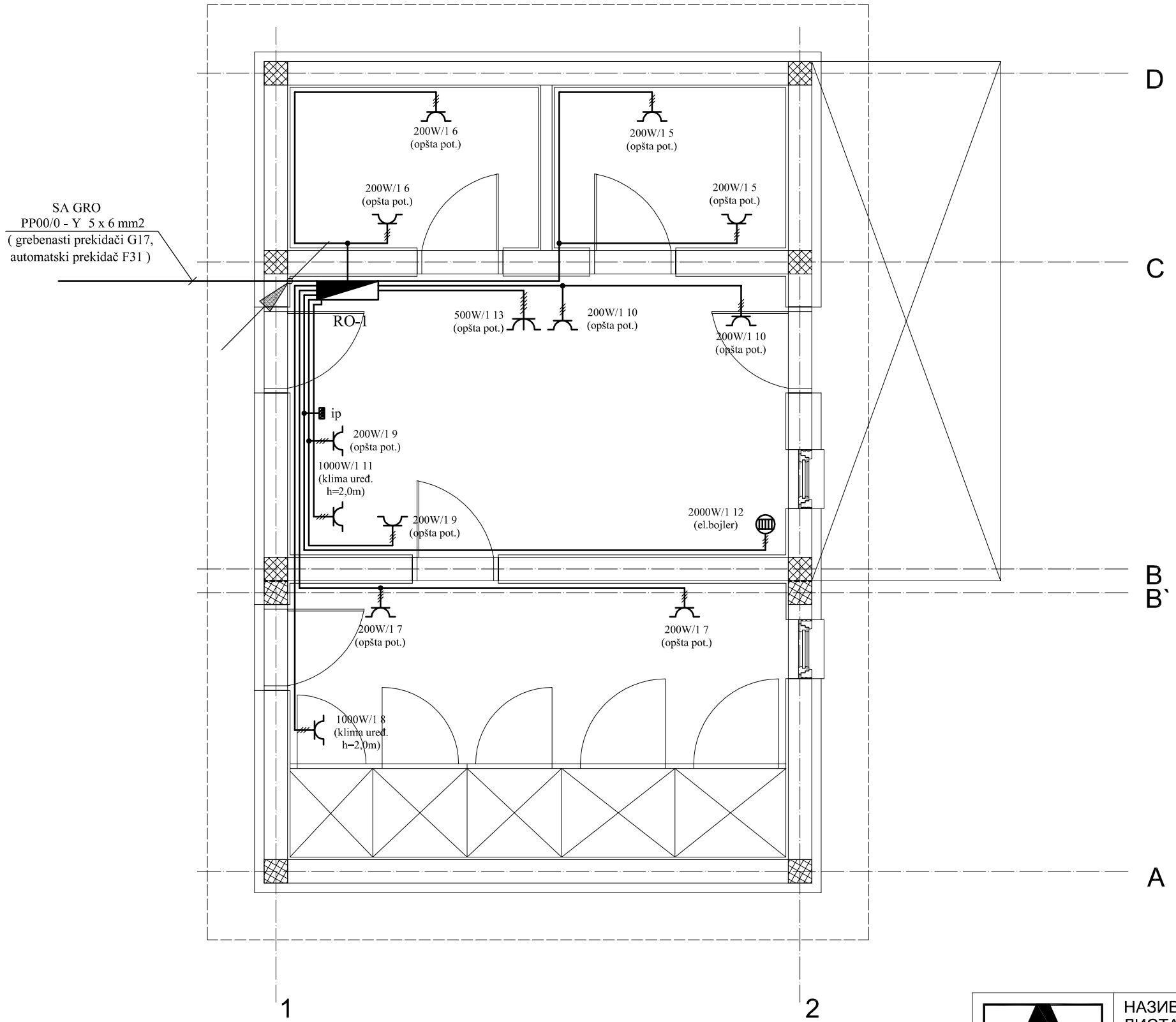

ЛЕГЕНДА

снага потрошача
ознака РТ и број струјног круга
200W/6 6
(opšta pot.)
опис потрошача

Разводни орман

Успонски вод у цеви Ø 23mm

Шуко монофазна прикључница за монтажу на зид IP54

Шуко трофазна прикључница за монтажу на зид IP54

Електрични бојлер

ip
Купатилски прекидач са индикатором

"АРПЛАН" АРАНЂЕЛОВАЦ	НАЗИВ ЛИСТА:	ОСНОВА ПРИЗЕМЉА инсталације прикључница		
	РАЗМЕРА:	1 : 50	БРОЈ ЛИСТА:	5 е
	ДАТУМ:	ДЕЦЕМБАР 2014.		
	ОБЈЕКАТ:	ОБЈЕКАТ БР.1 Објекат за пријем паса са помоћним просторијама	ИНВЕСТИТОР:	ОПШТИНА АРАНЂЕЛОВАЦ
			ОДГОВОРНИ ПРОЈЕКТАНТ	МИЛОРАД РАДИВОЈЕВИЋ дипл.инж.ел.

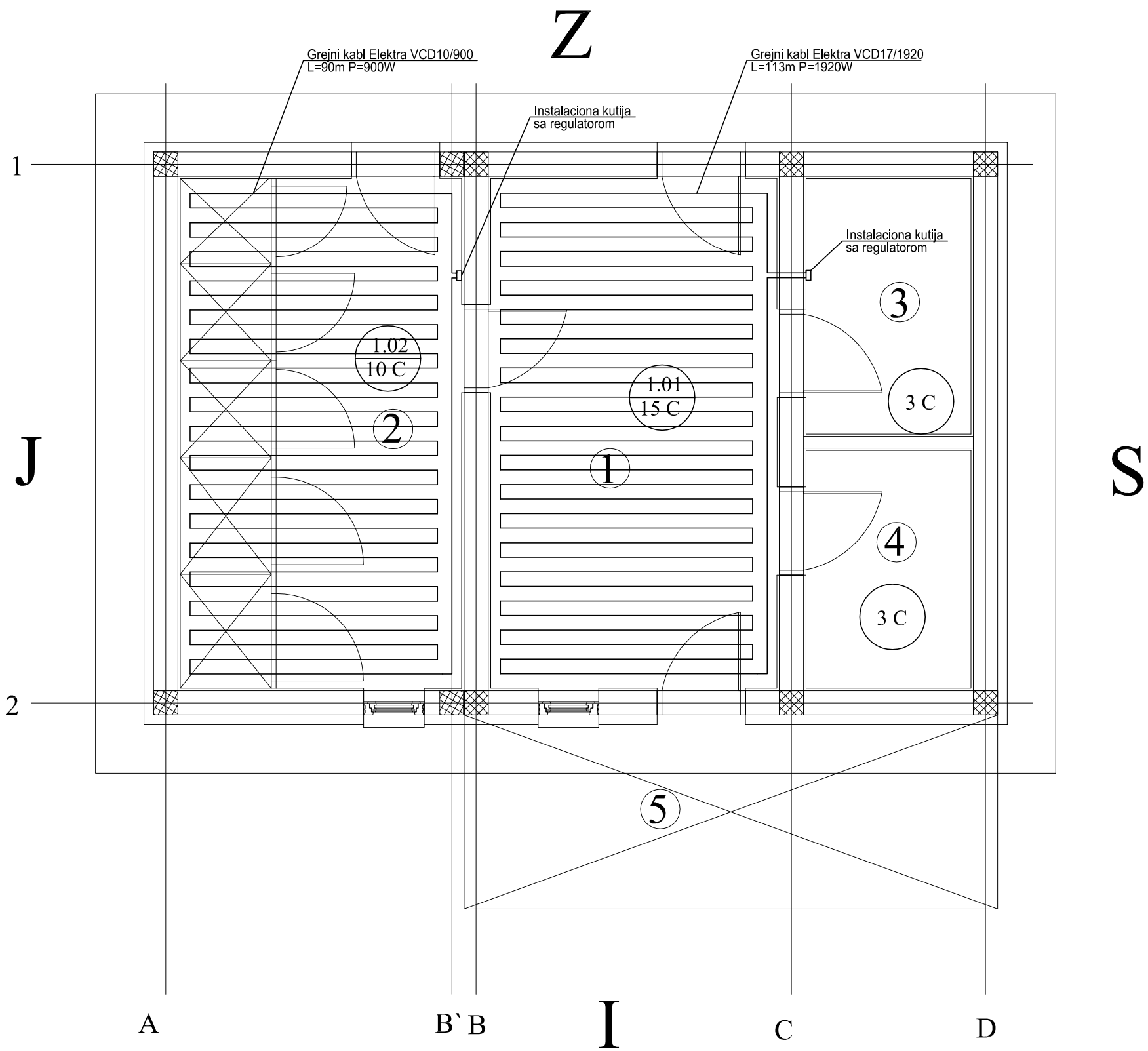

OBJEKAT ZA PRIJEM PASA-objeka	
1.	Trijaza i tus
2.	Kavezi
3.	Ostava
4.	Minusna komora
5.	Dezinfekciona barijera
Ukupno neto povrsina	

ГЛАВНИ МАШИНСКИ ПРОЈЕКАТ ТЕРМОТЕХНИЧКИХ ИНСТАЛАЦИЈА

"АРПЛАН" АРАНЂЕЛОВАЦ	НАЗИВ ЛИСТА:	ОСНОВА ПРИЗЕМЉА Распоред грејних тела и хоризонтална цевна мрежа		
	РАЗМЕРА:	1 : 50	БРОЈ ЛИСТА:	A.1
	ДАТУМ:	ДЕЦЕМБАР 2014.		
	ОБЈЕКАТ:	ПРИХВАТИЛИШТЕ ЗА ПСЕ ОБЈЕКАТ БР.1 Објекат за пријем паса са помоћним просторијама	ИНВЕСТИТОР:	ОПШТИНА АРАНЂЕЛОВАЦ
			ОДГОВОРНИ ПРОЈЕКТАНТ	ВЛАДИМИР ЛУКОВ дипл.инж.

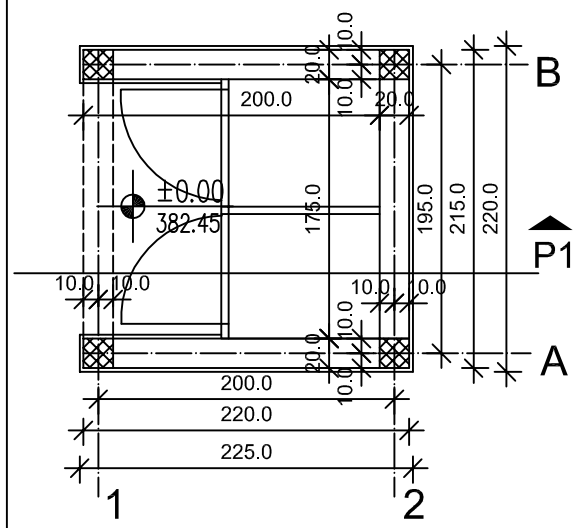

ОСНОВА ПРИЗЕМЉА

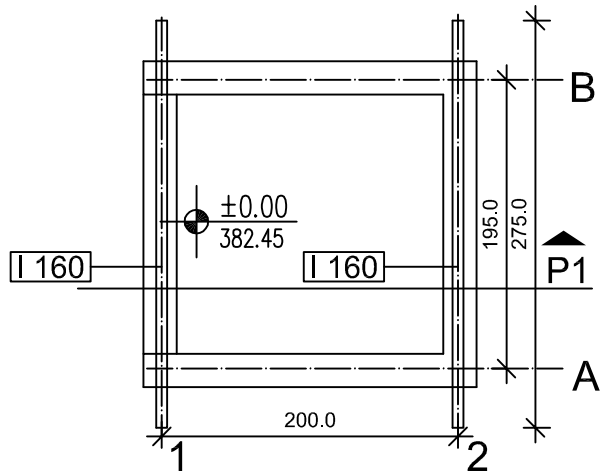

ОСНОВА КРОВА

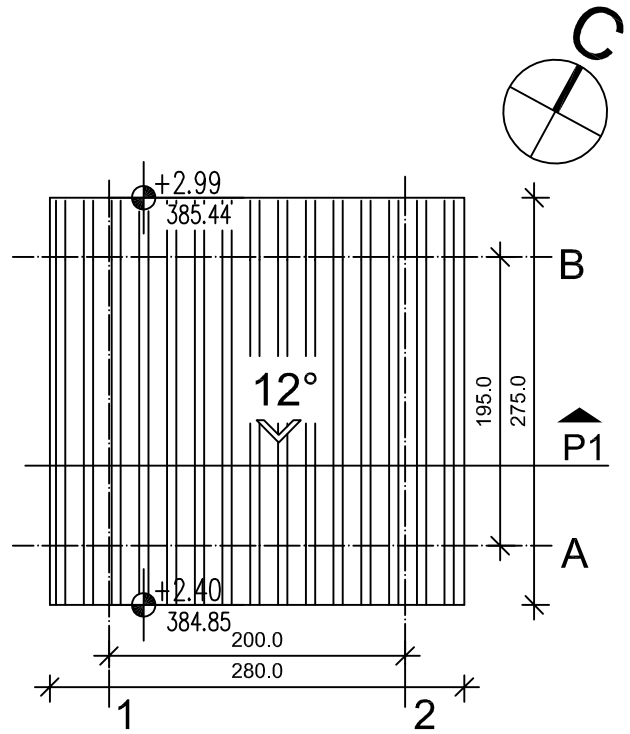

ИЗГЛЕД КРОВА

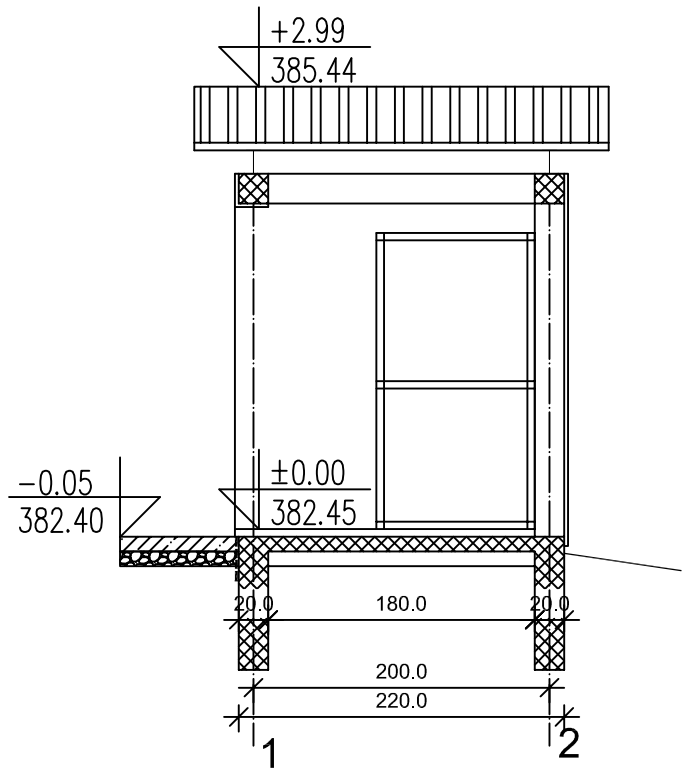

ПРЕСЕК 1

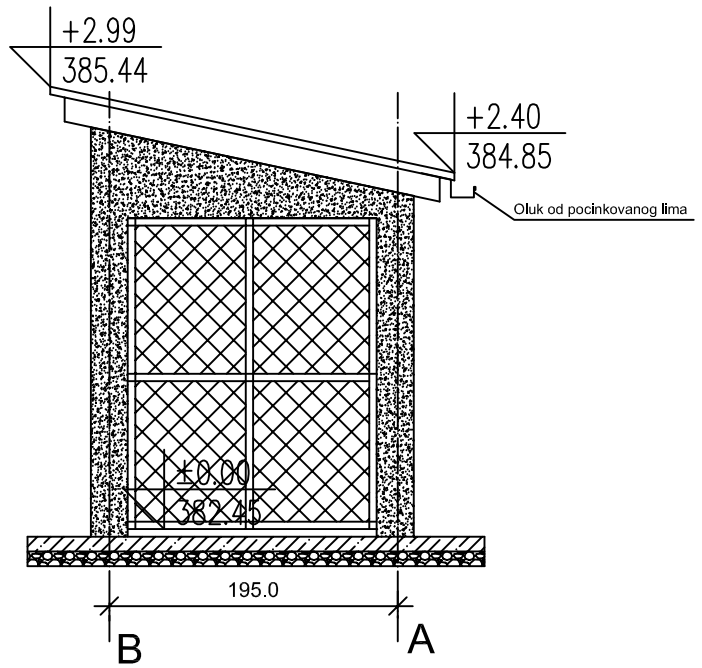

ЗАПАДНА ФАСАДА

ЛЕГЕНДА

- Армирани бетон
- Набијени бетон
- Кровни покривач - трапезасти лим
- Декоративни малтер у боји
- Шљунак

Објекат за привремени смештај паса- објекат бр.2

Напомене:

- Кота ±0.00 одговара апсолутној коти 382.45
- Све висинске коте приказане су у односу на коту +0.00

±0.00 = 382.45

"АРПЛАН" АРАНЂЕЛОВАЦ	НАЗИВ ЛИСТА:	ОСНОВЕ, ПРЕСЕК И ИЗГЛЕД	
	РАЗМЕРА:	1 : 50	БРОЈ ЛИСТА: 13
	ДАТУМ:	ДЕЦЕМБАР 2014.	
	ОБЈЕКАТ:	ОБЈЕКАТ БР.2 Објекат за привремени смештај болесних/ агресивних паса	ИНВЕСТИТОР: ОПШТИНА АРАНЂЕЛОВАЦ
			ОДГОВОРНИ ПРОЈЕКТАНТ: МИХАИЛО Д. НАУМОВИЋ дипл.инж.арх.

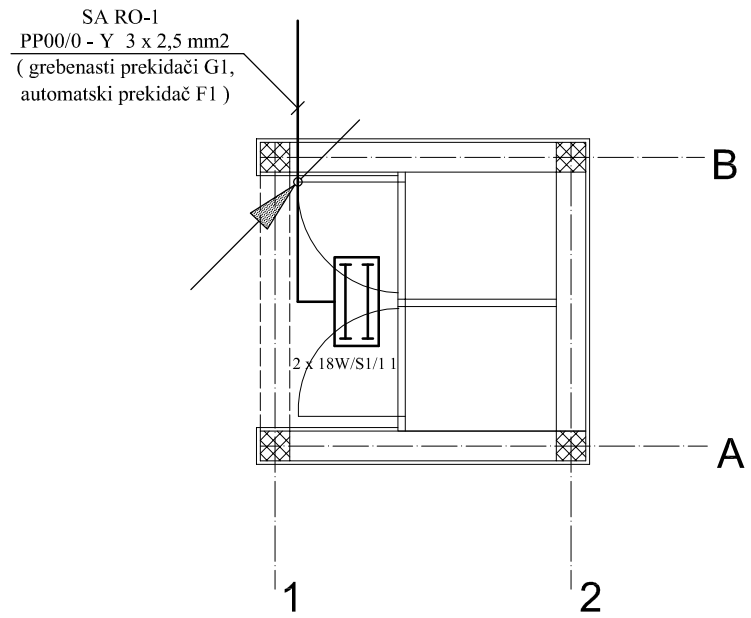

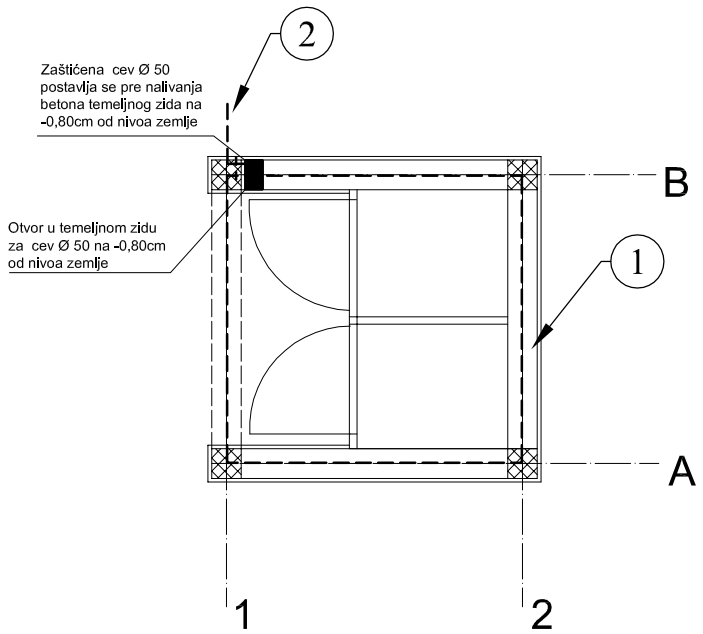

ЛЕГЕНДА

снага потрошача
ознака РТ и број струјног круга
3 x 60W/S1/I3 2
тип светиљке

Флуо светиљка 2x18W у заштити IP65

Успонски вод у цеви Ø 23mm

(1) SRPS N. B4 901 FeZn 25 x 4 mm2 трака

(2) Веза са темељним уземљивачем објекта 1

"АРПЛАН" АРАНЂЕЛОВАЦ	НАЗИВ ЛИСТА:	ОСНОВЕ, ПРЕСЕК И ИЗГЛЕД	
	РАЗМЕРА:	1 : 50	БРОЈ ЛИСТА: 6 е
	ДАТУМ:	ДЕЦЕМБАР 2014.	
	ОБЈЕКАТ:	ОБЈЕКАТ БР.2 Објекат за привремени смештај болесних/ агресивних паса	ИНВЕСТИТОР: ОПШТИНА АРАНЂЕЛОВАЦ
			ОДГОВОРНИ ПРОЈЕКТАНТ: МИЛОРАД РАДИВОЈЕВИЋ дипл.инж.ел.

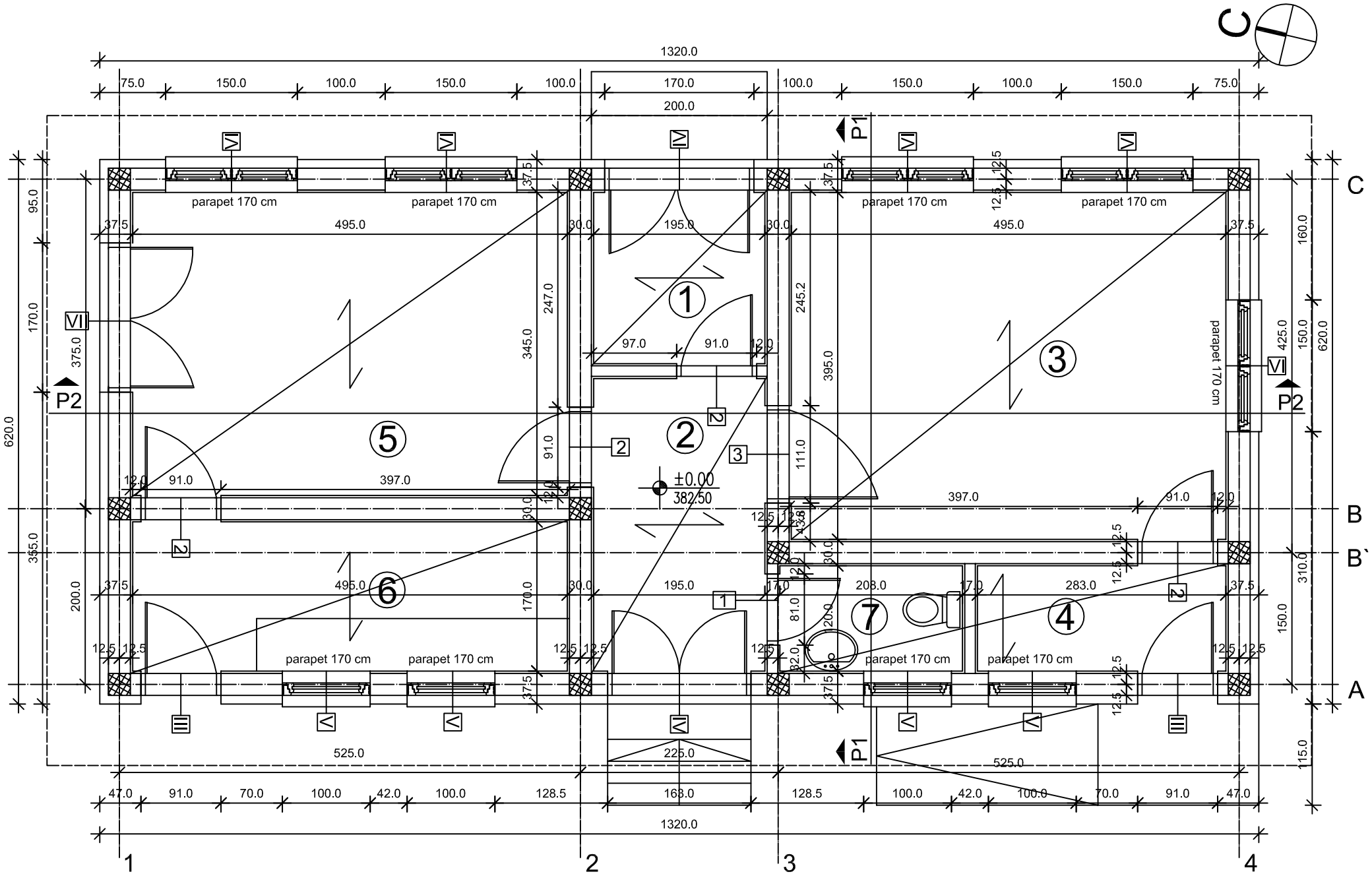

ЛЕГЕНДА

Армирани бетон

Термоизолација

B	Чисти део прихватилишта	
Објекат амбуланте са помоћним просторијама - објекат бр. 3		m2
1	Дезинфекциона баријера	3,80
2	Ходник	6,49
3	Амбуланта	19,55
4	Туш	3,40
5	Остава	17.08
6	Припрема хране и прање посуђа	8,42
7	Тоалет	2,50

Напомене:

- Кота ±0.00 одговара апсолутној коти 382.50
- Све висинске коте приказане су у односу на коту +0.00

±0.00 = 382.50

"АРПЛАН" АРАНЂЕЛОВАЦ	НАЗИВ ЛИСТА:	ОСНОВА ПРИЗЕМЉА	
	РАЗМЕРА: 1 : 50	БРОЈ ЛИСТА:	15
	ДАТУМ: ДЕЦЕМБАР 2014.		
	ОБЈЕКАТ: ОБЈЕКАТ БР.3 Објекат амбуланте са помоћним просторијама	ИНВЕСТИТОР:	ОПШТИНА АРАНЂЕЛОВАЦ
		ОДГОВОРНИ ПРОЈЕКТАНТ	МИХАИЛО Д. НАУМОВИЋ дипл.инж.арх.

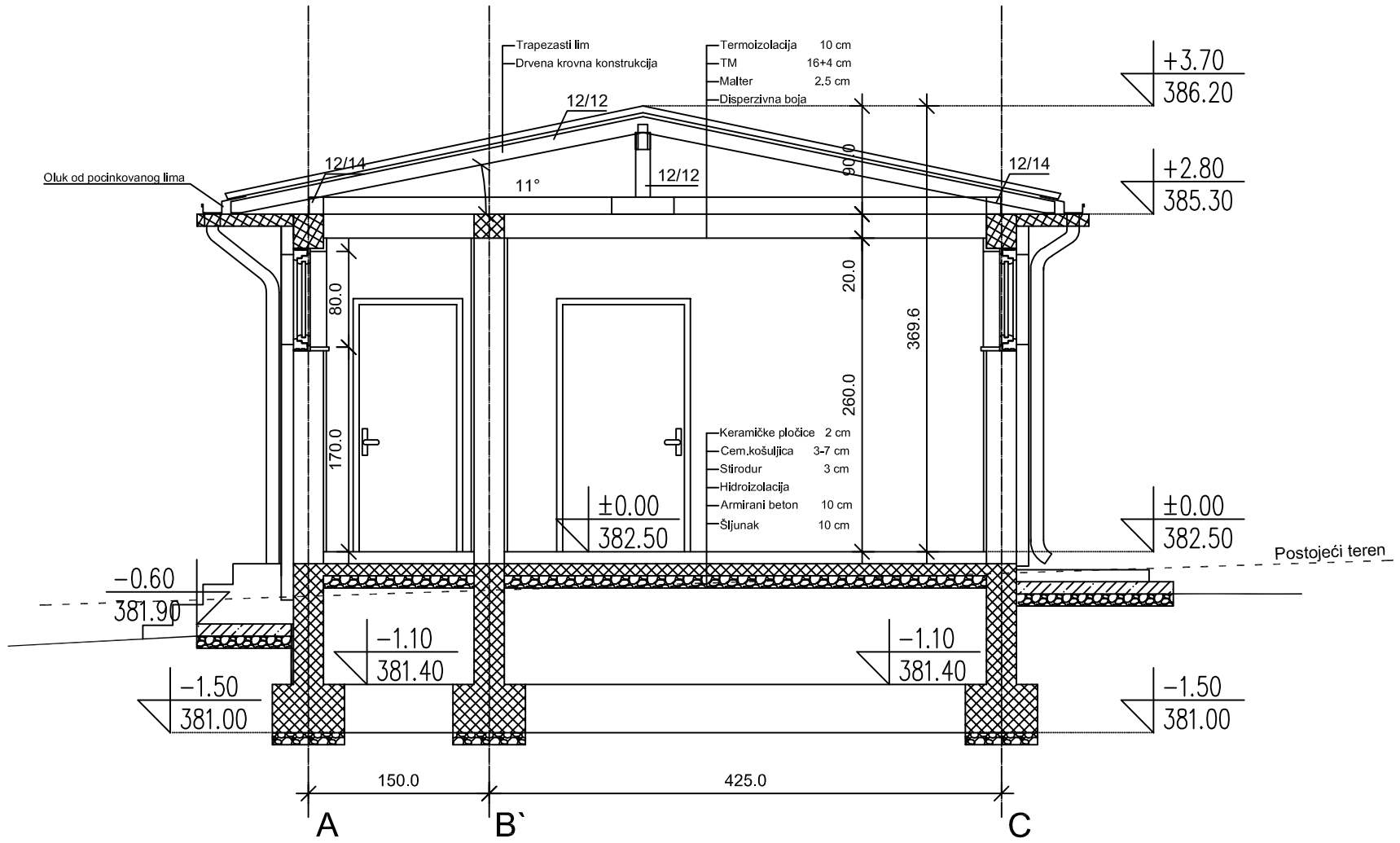

ЛЕГЕНДА

- Армирани бетон
- Набијени бетон
- Шљунак

Напомене:

- Кота ±0.00 одговара апсолутној коти 382.50
- Све висинске коте приказане су у односу на коту +0.00

±0.00 = 382.50

"АРПЛАН" АРАНЂЕЛОВАЦ	НАЗИВ ЛИСТА:	ПРЕСЕК 1	
	РАЗМЕРА: 1 : 50	БРОЈ ЛИСТА:	18
	ДАТУМ: ДЕЦЕМБАР 2014.		
	ОБЈЕКАТ: ОБЈЕКАТ БР.3 Објекат амбуланте са помоћним просторијама	ИНВЕСТИТОР:	ОПШТИНА АРАНЂЕЛОВАЦ
		ОДГОВОРНИ ПРОЈЕКТАНТ	МИХАИЛО Д. НАУМОВИЋ дипл.инж.арх.

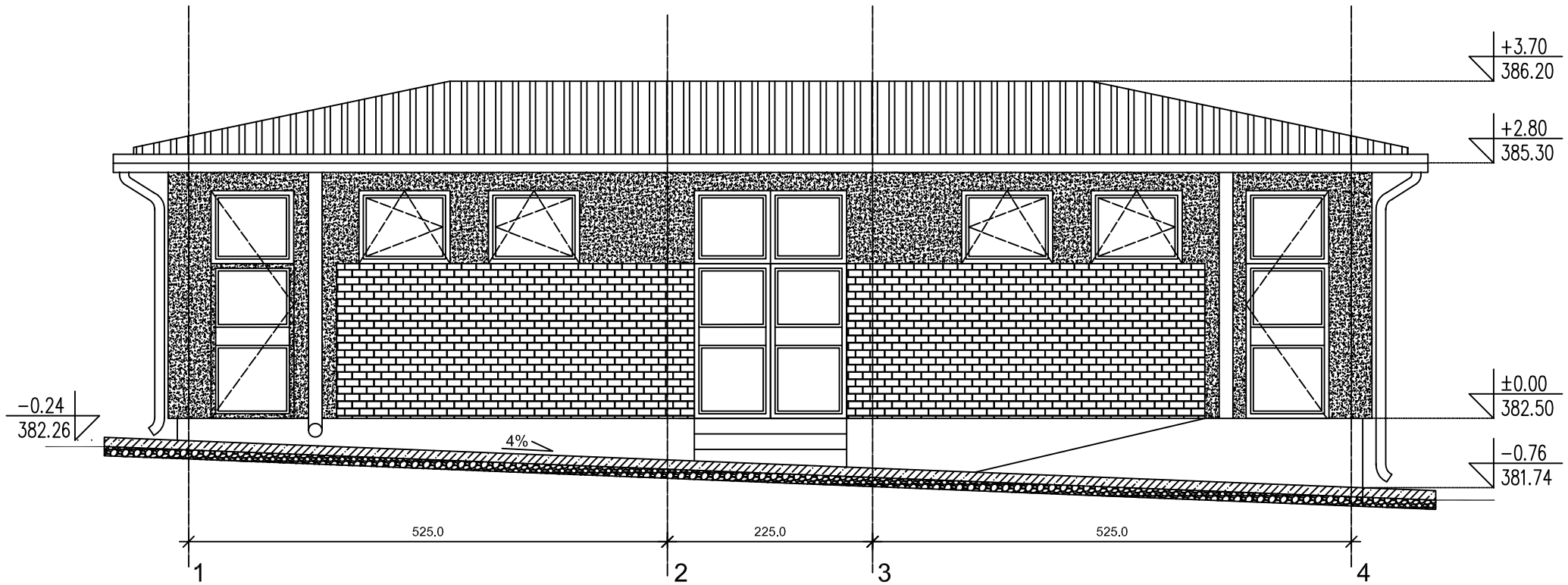

ЛЕГЕНДА

- Декоративни малтер у боји
- Фасадна керамика
- Набијени бетон
- Шљунак

Напомене:

- Кота ±0.00 одговара апсолутној коти 382.50
- Све висинске коте приказане су у односу на коту +0.00

±0.00 = 382.50

"АРПЛАН" АРАНЂЕЛОВАЦ	НАЗИВ ЛИСТА:	ЗАПАДНА ФАСАДА	
	РАЗМЕРА: 1 : 50	БРОЈ ЛИСТА:	20
	ДАТУМ: ДЕЦЕМБАР 2014.		
	ОБЈЕКАТ: ОБЈЕКАТ БР.3 Објекат амбуланте са помоћним просторијама	ИНВЕСТИТОР:	ОПШТИНА АРАНЂЕЛОВАЦ
		ОДГОВОРНИ ПРОЈЕКТАНТ	МИХАИЛО Д. НАУМОВИЋ дипл.инж.арх.

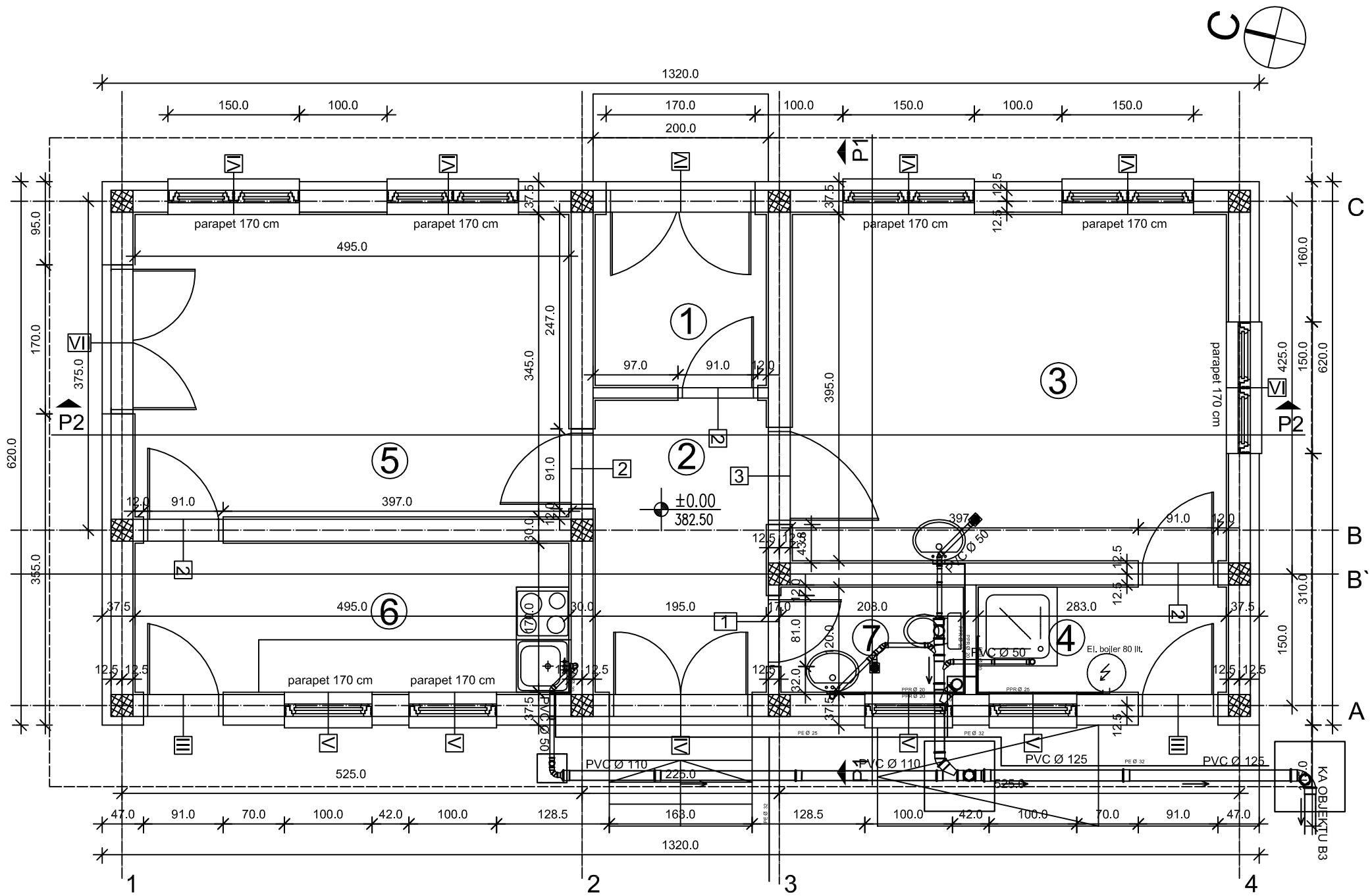

ЛЕГЕНДА

Армирани бетон

Инсталације воде и канализације

Планирана водоводна мрежа

Планирана канализациона мрежа

Напомене:

- Кота ±0.00 одговара апсолутној коти 382.50
- Све висинске коте приказане су у односу на коту +0.00

±0.00 = 382.50

"АРПЛАН" АРАНЂЕЛОВАЦ	НАЗИВ ЛИСТА:	ОСНОВА ПРИЗЕМЉА - ВиК	
	РАЗМЕРА: 1 : 50	БРОЈ ЛИСТА:	3 вик
	ДАТУМ: ДЕЦЕМБАР 2014.		
	ОБЈЕКАТ: ОБЈЕКАТ БР.3 Објекат амбуланте са помоћним просторијама	ИНВЕСТИТОР:	ОПШТИНА АРАНЂЕЛОВАЦ
		ОДГОВОРНИ ПРОЈЕКТАНТ	МИХАИЛО Д. НАУМОВИЋ дипл.инж.арх.

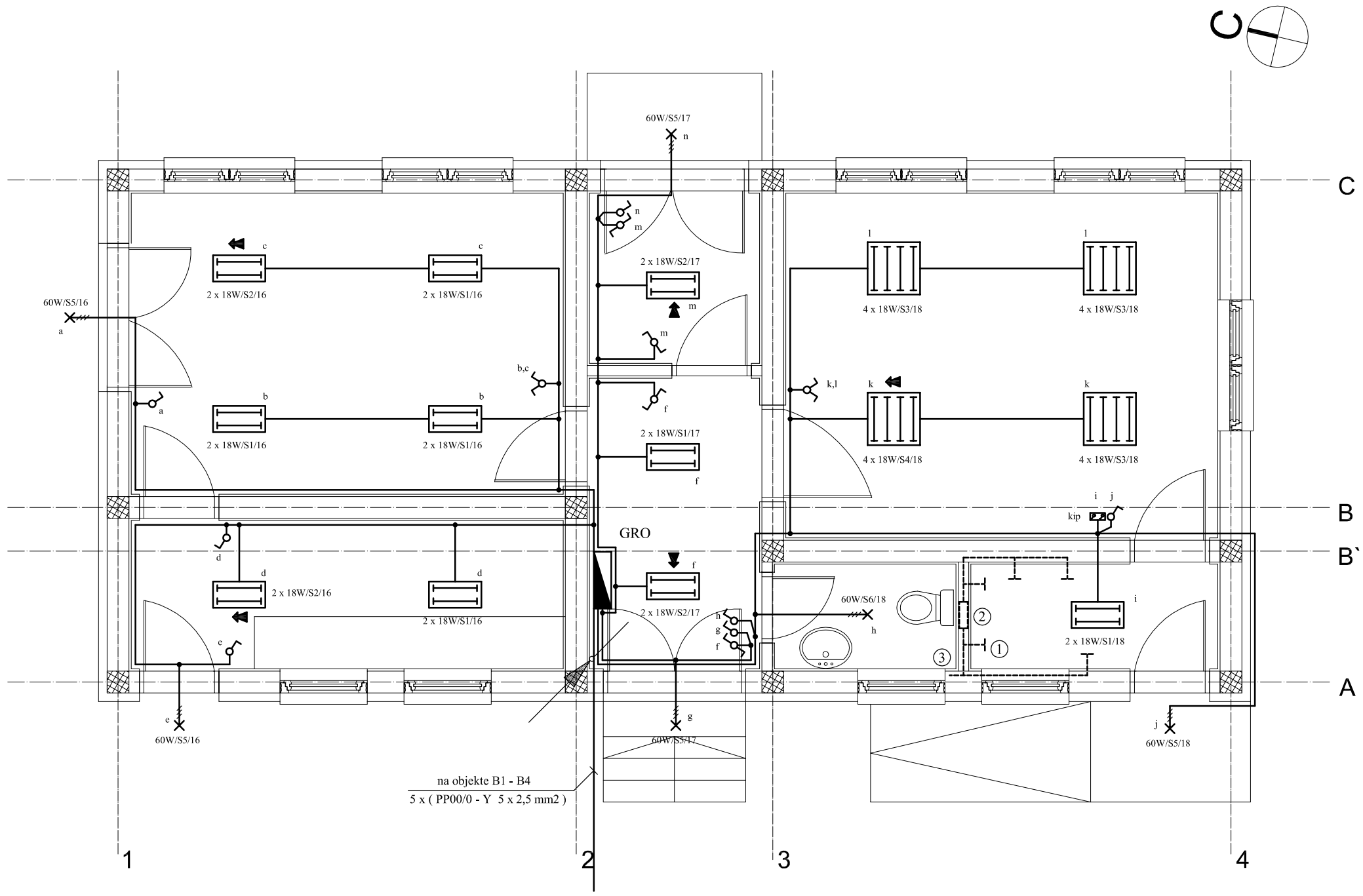

ЛЕГЕНДА

снага потрошача
ознака РТ и број струјног круга
3 x 60W/S1/13 2
тип светиљке

- Разводни орман
- Успонски вод у цеви Ø 23mm
- Флуо светиљка 2x18W у заштити IP65
- Флуо светиљка 2x18W у заштити IP65 са једном цеви у ПАНИК изведби
- Флуо светиљка 4x18W у заштити IP65
- Флуо светиљка 4x18W у заштити IP65 са једном цеви у ПАНИК изведби
- Светиљка, општи симбол
- Обични, једнополни прекидач
- Наизменични прекидач
- ① Везе са металним деловима
- ② Сабирница за допунско изједначавање потенцијала
- ③ Веза са главном сабирницом изједначанавања потенцијала у ГРО

"АРПЛАН" АРАНЂЕЛОВАЦ	НАЗИВ ЛИСТА:	ОСНОВА ПРИЗЕМЉА инсталације осветљења и изједначавања потенцијала	
	РАЗМЕРА:	1 : 50	БРОЈ ЛИСТА: 8 е
	ДАТУМ:	ДЕЦЕМБАР 2014.	
	ОБЈЕКАТ:	ОБЈЕКАТ БР.3 Објекат амбуланте са помоћним просторијама	ИНВЕСТИТОР: ОПШТИНА АРАНЂЕЛОВАЦ
			ОДГОВОРНИ ПРОЈЕКТАНТ: МИЛОРАД РАДИВОЈЕВИЋ дипл.инж.ел.

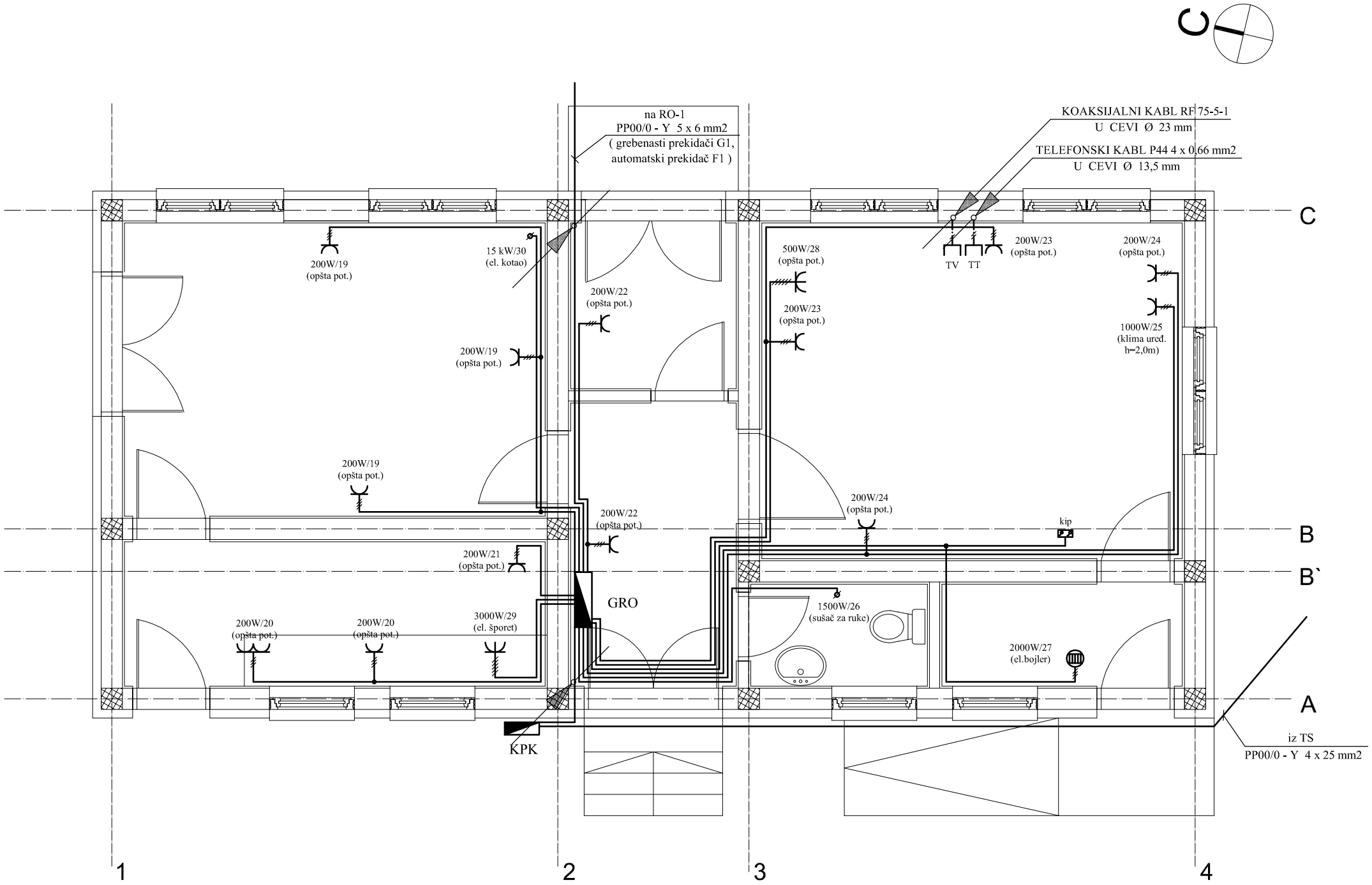

ЛЕГЕНДА

снага потрошача
ознака РТ и број струјног круга
200W/6 6
(opšta pot.)
опис потрошача

- Разводни орман
- Успонски вод у цеви Ø 23mm
- Шуко монофазна прикључница за монтажу у зид
- Шуко монофазна прикључница за монтажу на зид IP54
- Шуко трофазна прикључница за монтажу у зид
- Шуко трофазна прикључница за монтажу на зид IP54
- Електрични бојлер
- ip — Купатилски прекидач са индикатором
- TT — Телефонска прикључница
- TV — Телевизијска прикључница
- Директан прикључак уређаја

"АРПЛАН" АРАНЂЕЛОВАЦ	НАЗИВ ЛИСТА:	ОСНОВА КРОВА инсталације прикључница	
	РАЗМЕРА:	1 : 50	БРОЈ ЛИСТА: 9 е
	ДАТУМ:	ДЕЦЕМБАР 2014.	
	ОБЈЕКАТ:	ОБЈЕКАТ БР.3 Објекат амбуланте са помоћним просторијама	ИНВЕСТИТОР: ОПШТИНА АРАНЂЕЛОВАЦ
			ОДГОВОРНИ ПРОЈЕКТАНТ: МИЛОРАД РАДИВОЈЕВИЋ дипл.инж.ел.

EK- ELEKTRICNI KOTAO
Vaillant eloBLOCK VE15 P=23KW

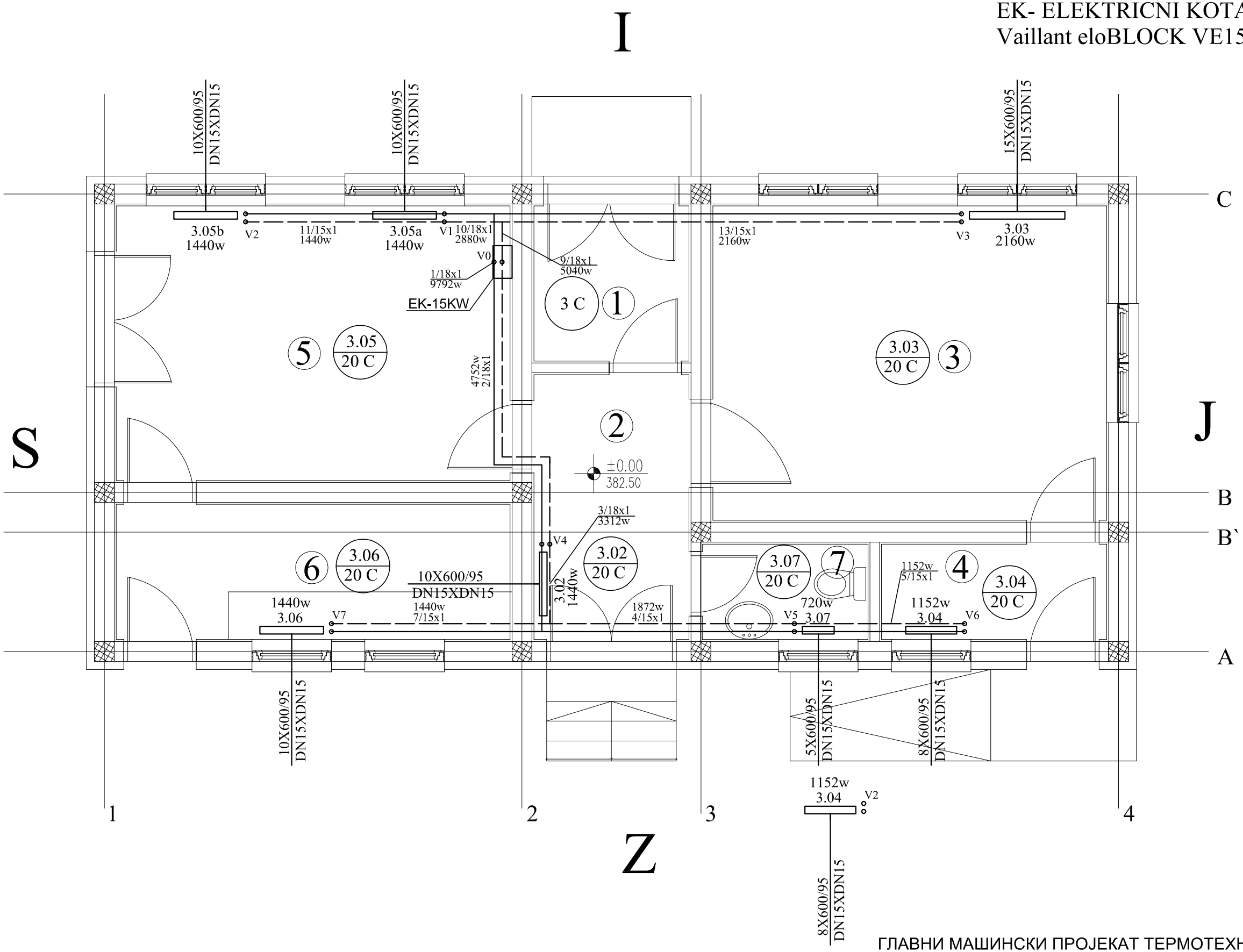

OBJEKAT AMBULANTE SA POMOCNIM PROSTORIJAMA-obje		
1.	Dezinfekciona barijera	
2.	Hodnik	
3.	Ambulanta	
4.	Tus	
5.	Ostava	
6.	Priprema hrane i pranje posudja	
7.	Toalet	
	Ukupno neto povrsina	

ГЛАВНИ МАШИНСКИ ПРОЈЕКАТ ТЕРМОТЕХНИЧКИХ ИНСТАЛАЦИЈА

"АРПЛАН" АРАНЂЕЛОВАЦ	НАЗИВ ЛИСТА:	ОСНОВА ПРИЗЕМЉА Распоред грејних тела и хоризонтална цевна мрежа	
	РАЗМЕРА:	1 : 50	БРОЈ ЛИСТА: A.2
	ДАТУМ:	ДЕЦЕМБАР 2014.	
	ОБЈЕКАТ:	ПРИХВАТИЛИШТЕ ЗА ПСЕ ОБЈЕКАТ БР.3 Објекат за пријем паса са помоћним просторијама	ИНВЕСТИТОР: ОПШТИНА АРАНЂЕЛОВАЦ
			ОДГОВОРНИ ПРОЈЕКТАНТ: ВЛАДИМИР ЛУКОВ дипл.инж.

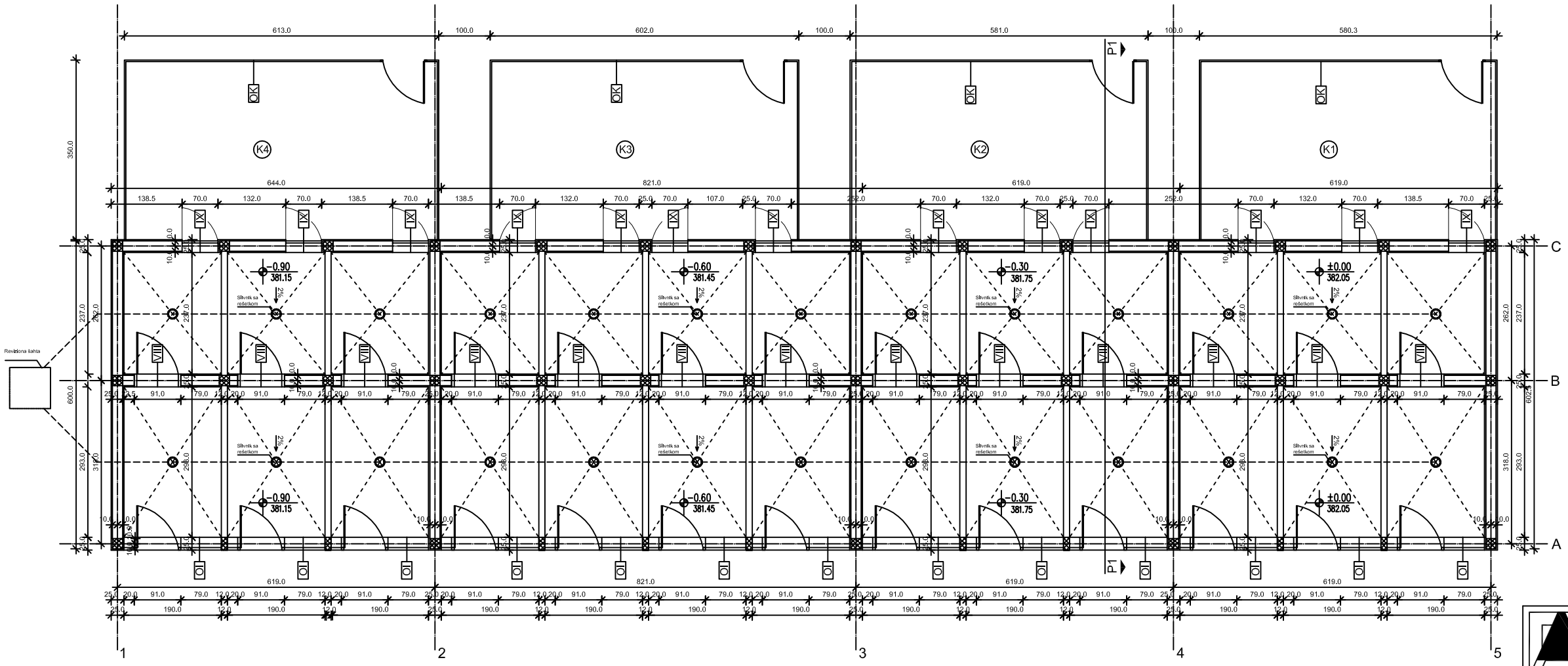

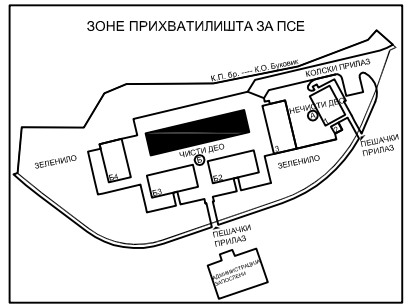

ЛЕГЕНДА

- Армирани бетон
- VIII Спојашња столарија
- OK Ограда кавеза
- OI Ограда испуста

СМЕШТАЈ ПАСА			
B1	Смештајне јединице са испустом	m2	број јединица
	Смештај паса - затворени део	4,50	13
	Смештај паса -испуст - отворени део	6,04	13
	[redacted]		

ОГРАЂЕНО ДВОРИШТЕ ЗА ФИЗИЧКУ АКТИВНОСТ ПАСА	m2
K1	20,32
K2	20,32
K3	21,07
K4	21,44

Напомене:

- Кота ±0,00 одговара апсолутној коти 382,05
- Све висинске коте приказане су у односу на коту +0.00

±0.00 = 382.05

"АРПЛАН" АРАНЂЕЛОВАЦ	НАЗИВ ЛИСТА:	ОСНОВА ПРИЗЕМЉА	
	РАЗМЕРА: 1 : 50	БРОЈ ЛИСТА:	24
	ДАТУМ: ДЕЦЕМБАР 2014.		
	ОБЈЕКАТ: СМЕШТАЈНЕ ЈЕДИНИЦЕ БЛОК 1	ИНВЕСТИТОР:	ОПШТИНА АРАНЂЕЛОВАЦ
		ОДГОВОРНИ ПРОЈЕКТАНТ	МИХАИЛО Д. НАУМОВИЋ дипл.инж.арх.

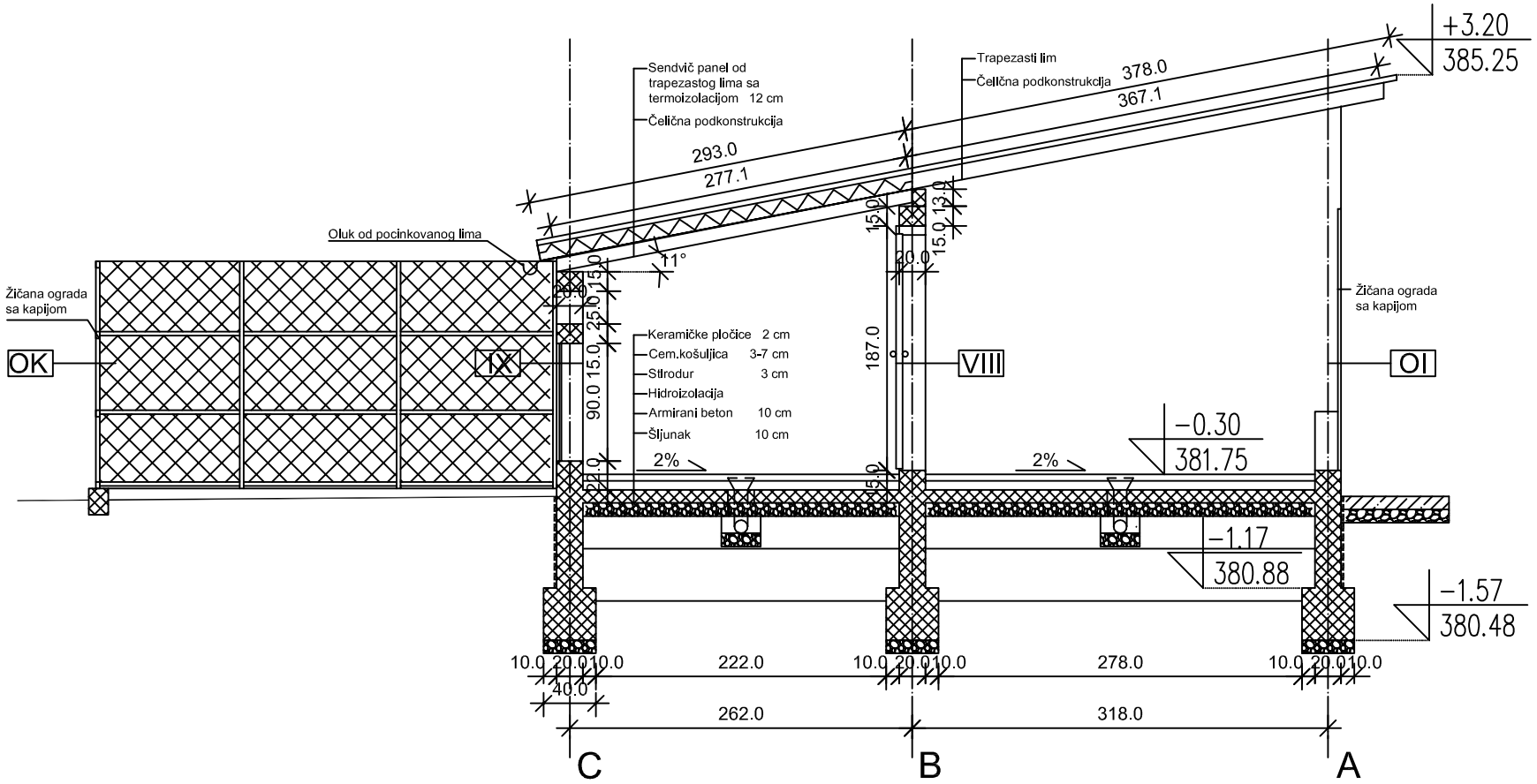

ЛЕГЕНДА

- Армирани бетон
- Набијени бетон
- Шљунак
- Термоизолација

Напомене:

- Кота ±0.00 одговара апсолутној коти 382.05
- Све висинске коте приказане су у односу на коту +0.00

±0.00 = 382.05

"АРПЛАН" АРАНЂЕЛОВАЦ	НАЗИВ ЛИСТА:	ПРЕСЕК 1		
	РАЗМЕРА:	1 : 50	БРОЈ ЛИСТА:	27
	ДАТУМ:	ДЕЦЕМБАР 2014.		
	ОБЈЕКАТ:	СМЕШТАЈНЕ ЈЕДИНИЦЕ БЛОК 1	ИНВЕСТИТОР:	ОПШТИНА АРАНЂЕЛОВАЦ
			ОДГОВОРНИ ПРОЈЕКТАНТ	МИХАИЛО Д. НАУМОВИЋ дипл.инж.арх.

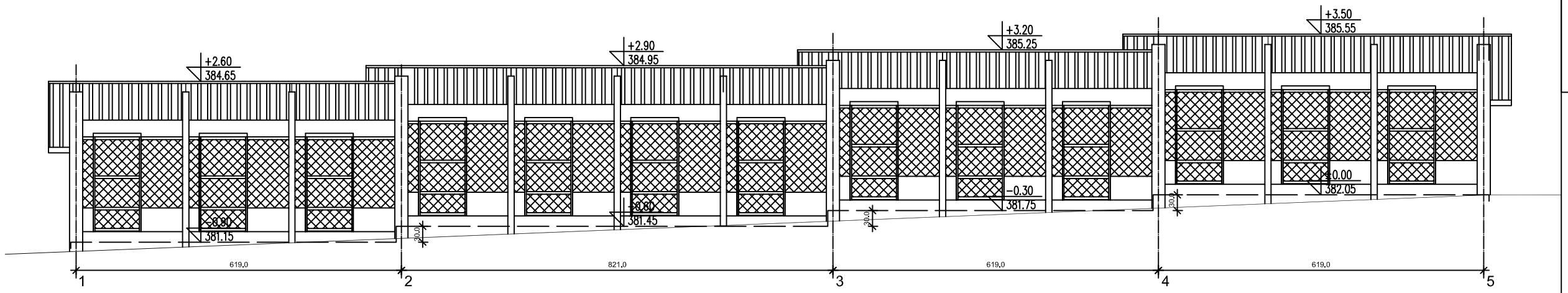

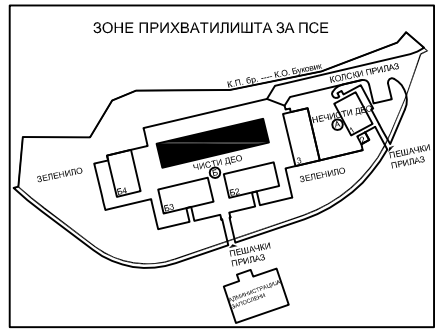

ЛЕГЕНДА

Кровни покривач - трапезасти лим

Напомене:

- Кота ±0.00 одговара апсолутној коти 382.05
- Све висинске коте приказане су у односу на коту +0.00

±0.00 = 382.05

"АРПЛАН" АРАНЂЕЛОВАЦ	НАЗИВ ЛИСТА:	ЈУЖНА ФАСАДА	
	РАЗМЕРА: 1 : 50	БРОЈ ЛИСТА:	28
	ДАТУМ: ДЕЦЕМБАР 2014.		
	ОБЈЕКАТ: СМЕШТАЈНЕ ЈЕДИНИЦЕ БЛОК 1	ИНВЕСТИТОР:	ОПШТИНА АРАНЂЕЛОВАЦ
		ОДГОВОРНИ ПРОЈЕКТАНТ	МИХАИЛО Д. НАУМОВИЋ дипл.инж.арх.

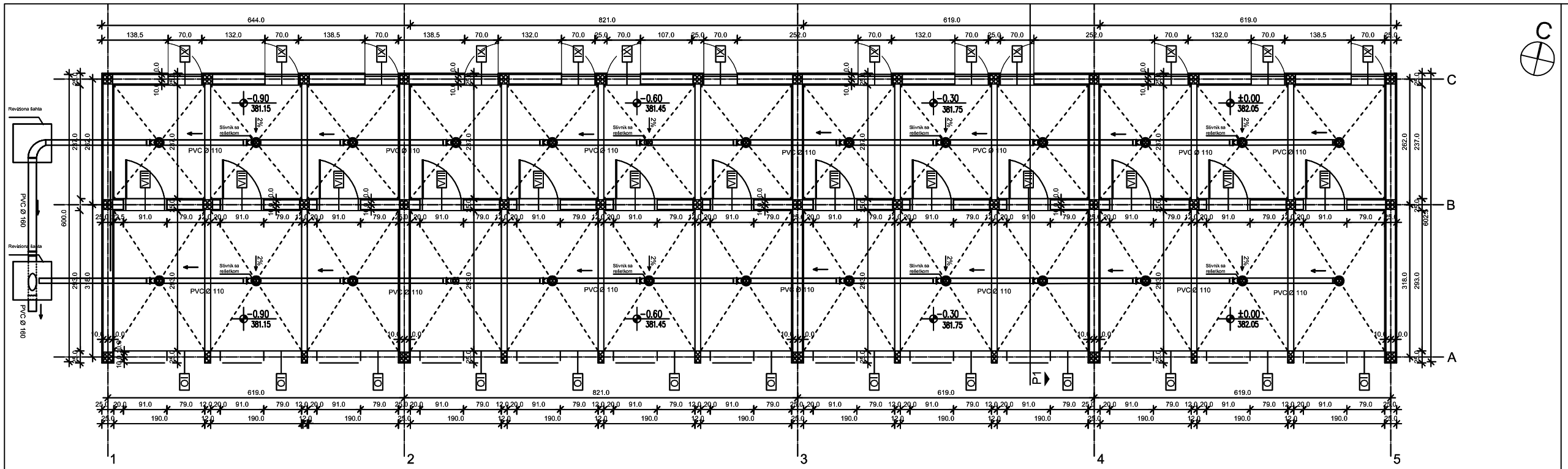

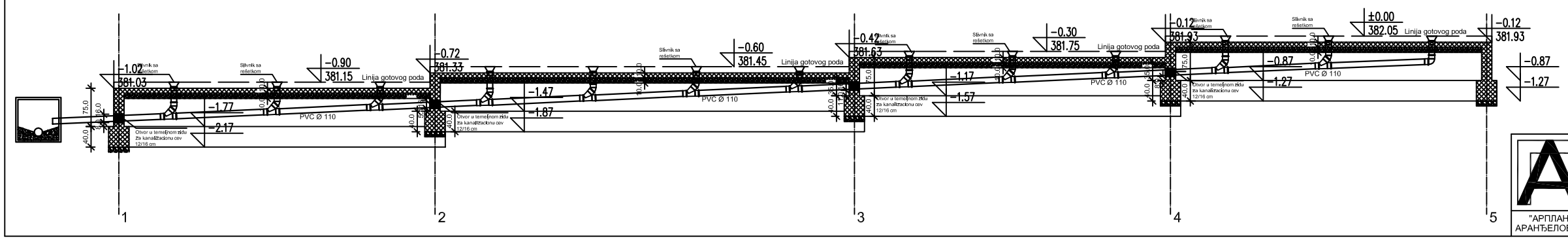

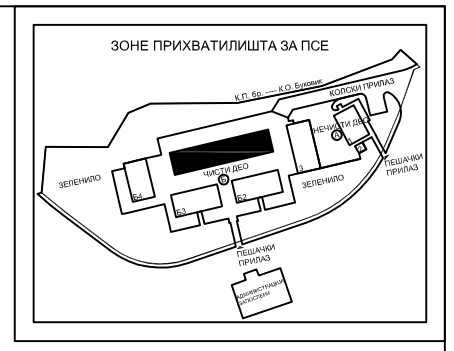

ЛЕГЕНДА

- Армирани бетон
- VIII Спољашња столарија
- OK Ограда кавеза
- OI Ограда испуста

Инсталације воде и канализације

- Планирана водоводна мрежа
- Планирана канализациона мрежа

Напомене:

- Кота ±0.00 одговара апсолутној коти 382.05
- Све висинске коте приказане су у односу на коту +0.00

±0.00 = 382.05

"АРПЛАН" АРАНЂЕЛОВАЦ	НАЗИВ ЛИСТА:	ОСНОВА ПРИЗЕМЉА - ВиК	
	РАЗМЕРА: 1 : 50	БРОЈ ЛИСТА:	4 вик
	ДАТУМ: ДЕЦЕМБАР 2014.		
	ОБЈЕКАТ: СМЕШТАЈНЕ ЈЕДИНИЦЕ БЛОК 1	ИНВЕСТИТОР:	ОПШТИНА АРАНЂЕЛОВАЦ
		ОДГОВОРНИ ПРОЈЕКТАНТ	МИХАИЛО Д. НАУМОВИЋ дипл.инж.арх.

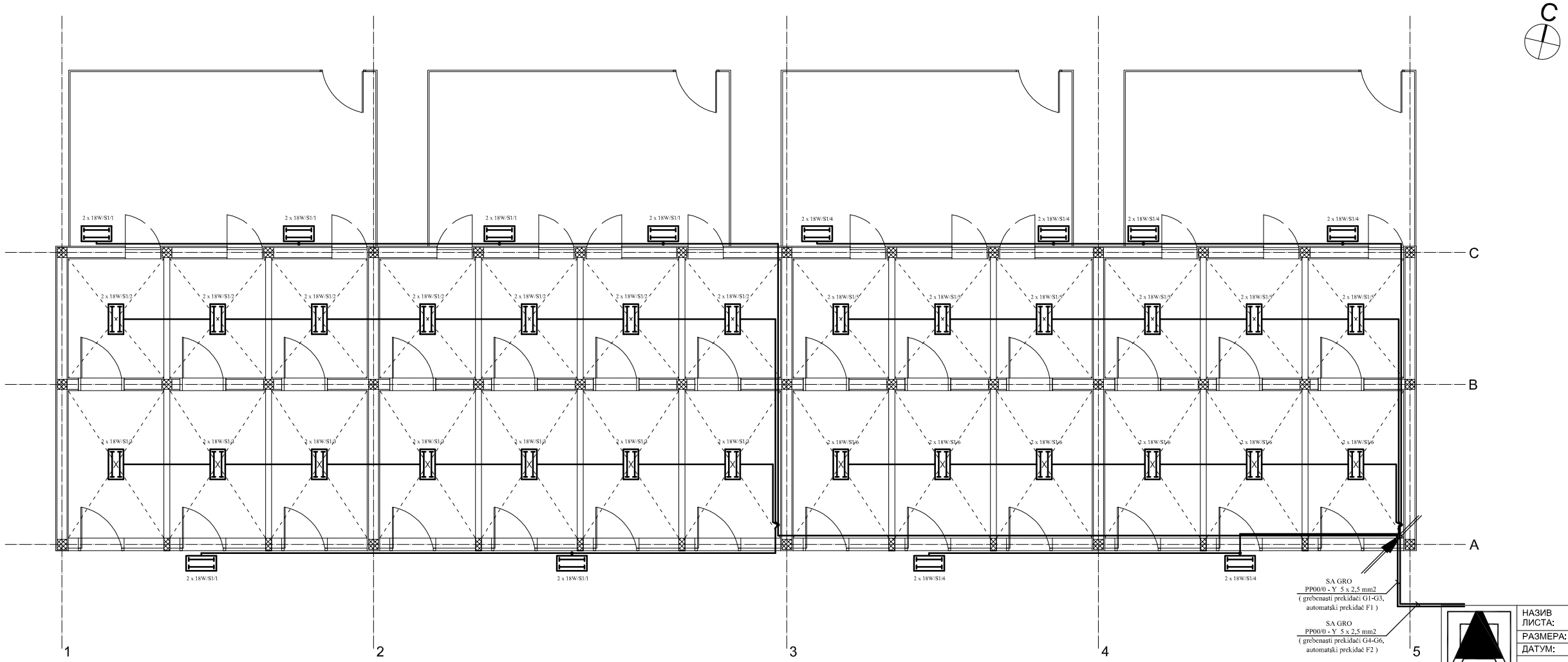

ЛЕГЕНДА

снага потрошача
ознака РТ и број струјног круга
3 x 60W S1 13
тип светиљке

Флуо светиљка 2x18W у заштити IP65

Успонски вод у цеви Ø 23mm

"АРПЛАН"
АРАНЂЕЛОВАЦ

НАЗИВ ЛИСТА:	ОСНОВА ПРИЗЕМЉА		
РАЗМЕРА:	1 : 50	БРОЈ ЛИСТА:	11 е
ДАТУМ:	ДЕЦЕМБАР 2014.		
ОБЈЕКАТ:	СМЕШТАЈНЕ ЈЕДИНИЦЕ БЛОК 1	ИНВЕСТИТОР:	ОПШТИНА АРАНЂЕЛОВАЦ
		ОДГОВОРНИ ПРОЈЕКТАНТ	МИЛОРАД РАДИВОЈЕВИЋ дипл.инж.ел.

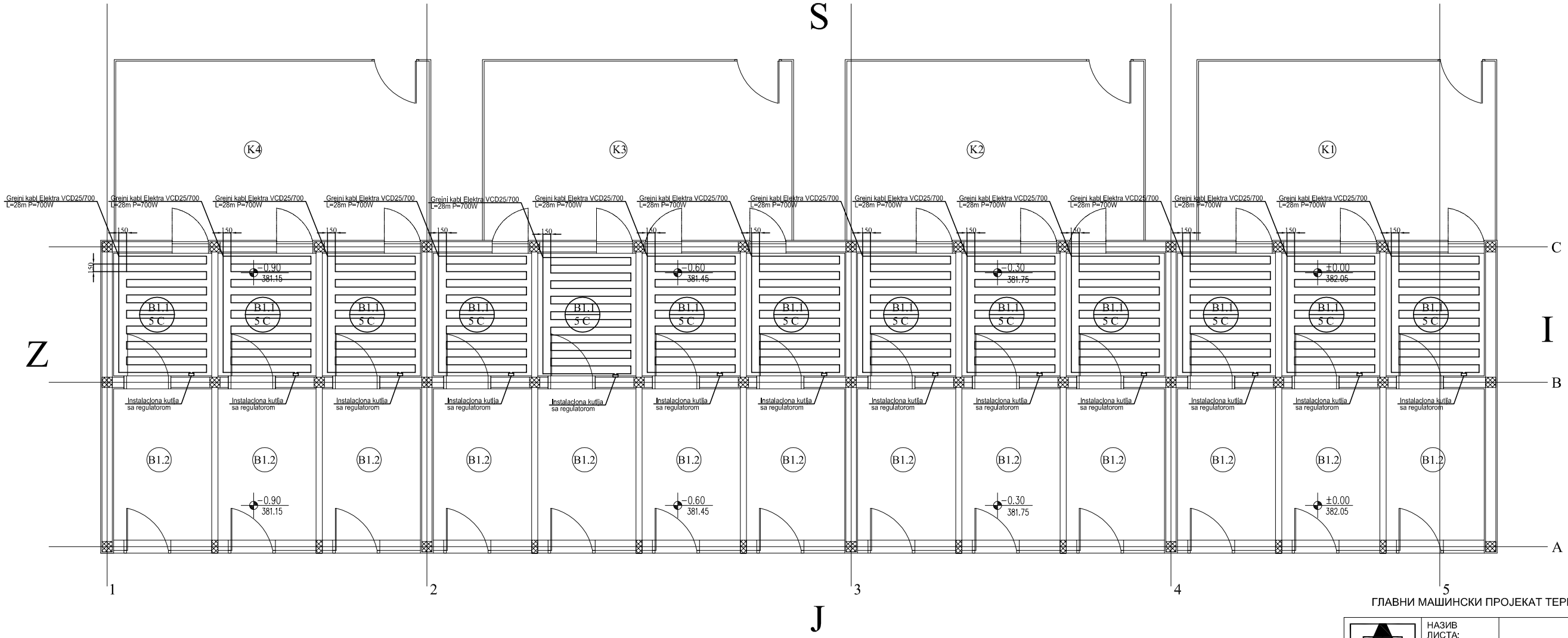

B1-SMESTAJNE JEDINICE SA ISPUSTOM		
B1.1	Smestaj pasa-zatvoreni deo	4.50
B1.2	Smestaj pasa-otvoreni deo	6.04
Ukupno neto povrsina 13x10,54=		137.02

ГЛАВНИ МАШИНСКИ ПРОЈЕКАТ ТЕРМОТЕХНИЧКИХ ИНСТАЛАЦИЈА

"АРПЛАН" АРАНЂЕЛОВАЦ	НАЗИВ ЛИСТА:	ОСНОВА ПРИЗЕМЉА Распоред грејних тела	
	РАЗМЕРА:	1 : 50	БРОЈ ЛИСТА: A.3
	ДАТУМ:	ДЕЦЕМБАР 2014.	
	ОБЈЕКАТ:	ПРИХВАТИЛИШТЕ ЗА ПСЕ СМЕШТАЈНЕ ЈЕДИНИЦЕ БЛОК 1	ИНВЕСТИТОР: ОПШТИНА АРАНЂЕЛОВАЦ
			ОДГОВОРНИ ПРОЈЕКТАНТ: ВЛАДИМИР ЛУКОВИЋ дипл.инж.

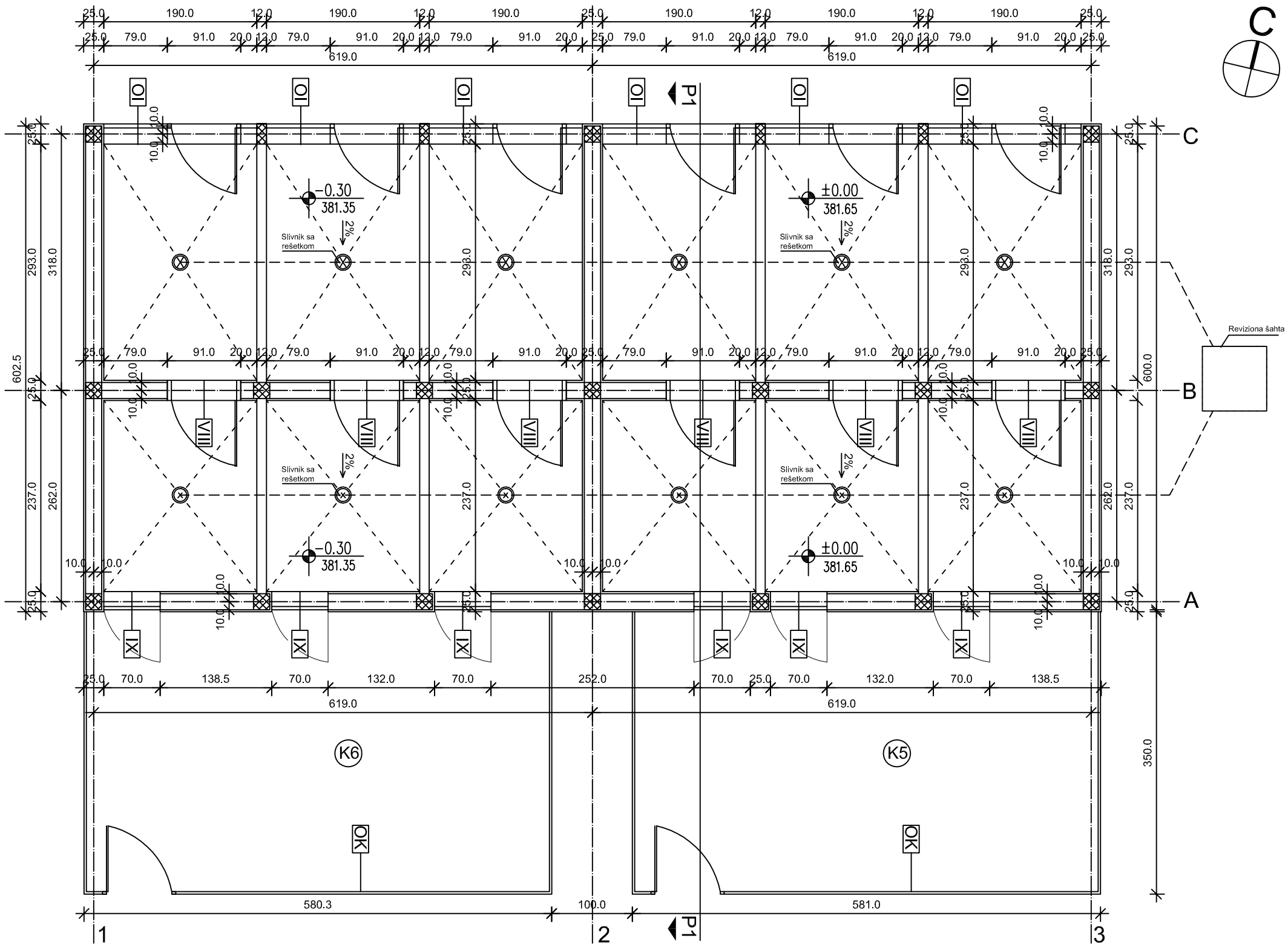

ЛЕГЕНДА

- Армирани бетон
- VIII Спољашња столарија
- OK Ограда кавеза
- OI Ограда испуста

B2	Смештајне јединице са испустом	m2	број јединица
	Смештај паса - затворени део	4,50	6
	Смештај паса -испуст - отворени део	6,04	6
	[redacted]		
	[redacted]		

	ОГРАЂЕНО ДВОРИШТЕ ЗА ФИЗИЧКУ АКТИВНОСТ ПАСА	m2
	K5	20,00
	K6	20,00

Напомене:

- Кота ±0.00 одговара апсолутној коти 381.65
- Све висинске коте приказане су у односу на коту +0.00

±0.00 = 381.65

"АРПЛАН" АРАНЂЕЛОВАЦ	НАЗИВ ЛИСТА:	ОСНОВА ПРИЗЕМЉА	
	РАЗМЕРА: 1 : 50	БРОЈ ЛИСТА:	30
	ДАТУМ: ДЕЦЕМБАР 2014.		
	ОБЈЕКАТ: СМЕШТАЈНЕ ЈЕДИНИЦЕ БЛОК 2	ИНВЕСТИТОР:	ОПШТИНА АРАНЂЕЛОВАЦ
		ОДГОВОРНИ ПРОЈЕКТАНТ	МИХАИЛО Д. НАУМОВИЋ дипл.инж.арх.

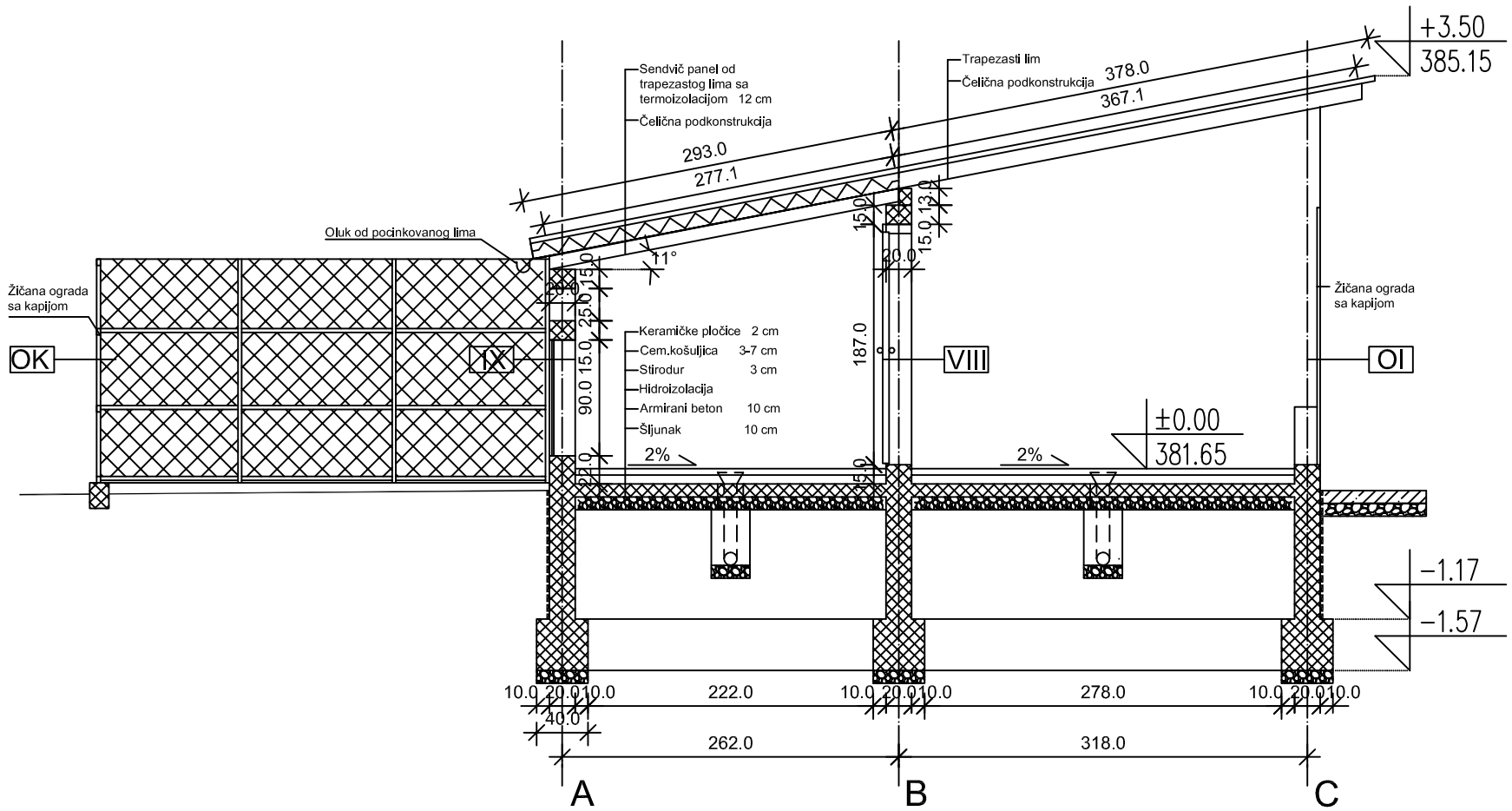

ЛЕГЕНДА

- Армирани бетон
- Набијени бетон
- Шљунак
- Термоизолација

Напомене:

- Кота ±0.00 одговара апсолутној коти 381.65
- Све висинске коте приказане су у односу на коту +0.00

±0.00 = 381.65

"АРПЛАН" АРАНЂЕЛОВАЦ	НАЗИВ ЛИСТА:	ПРЕСЕК 1		
	РАЗМЕРА:	1 : 50	БРОЈ ЛИСТА:	33
	ДАТУМ:	ДЕЦЕМБАР 2014.		
	ОБЈЕКАТ:	СМЕШТАЈНЕ ЈЕДИНИЦЕ БЛОК 2	ИНВЕСТИТОР:	ОПШТИНА АРАНЂЕЛОВАЦ
			ОДГОВОРНИ ПРОЈЕКТАНТ	МИХАИЛО Д. НАУМОВИЋ дипл.инж.арх.

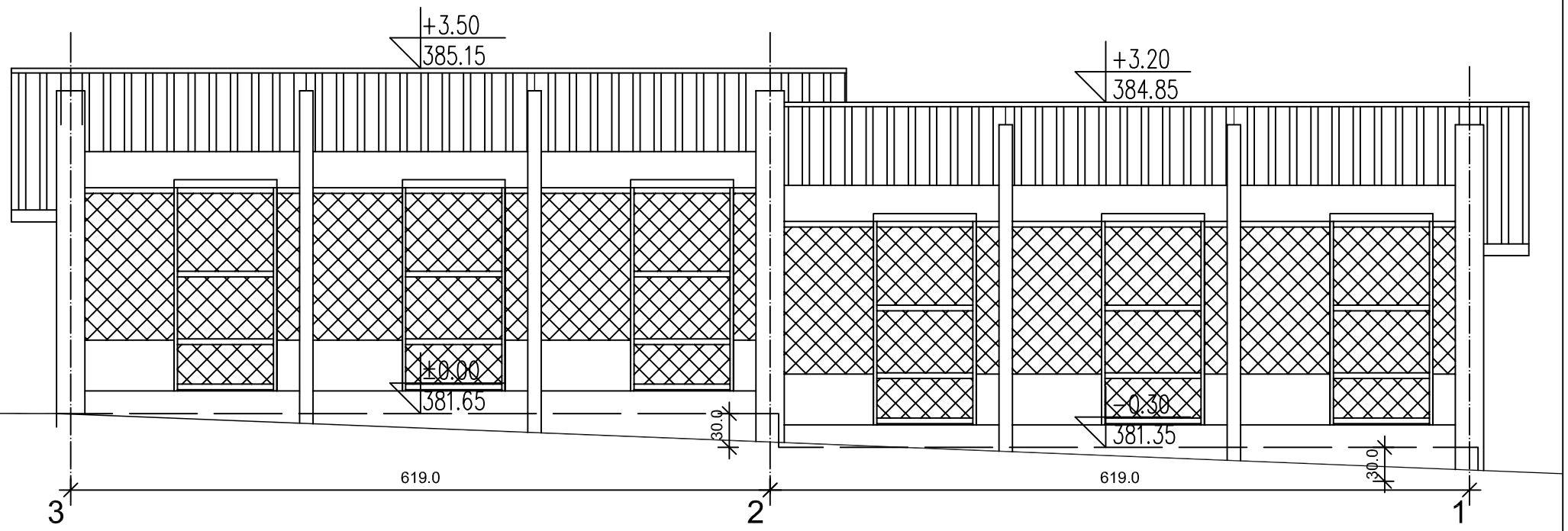

ЛЕГЕНДА

Кровни покривач - трапезасти лим

Напомене:

- Кота ±0.00 одговара апсолутној коти 381.65
- Све висинске коте приказане су у односу на коту +0.00

±0.00 = 381.65

"АРПЛАН" АРАНЂЕЛОВАЦ	НАЗИВ ЛИСТА:	СЕВЕРНА ФАСАДА	
	РАЗМЕРА: 1 : 50	БРОЈ ЛИСТА:	34
	ДАТУМ: ДЕЦЕМБАР 2014.		
	ОБЈЕКАТ: СМЕШТАЈНЕ ЈЕДИНИЦЕ БЛОК 2	ИНВЕСТИТОР:	ОПШТИНА АРАНЂЕЛОВАЦ
		ОДГОВОРНИ ПРОЈЕКТАНТ	МИХАИЛО Д. НАУМОВИЋ дипл.инж.арх.

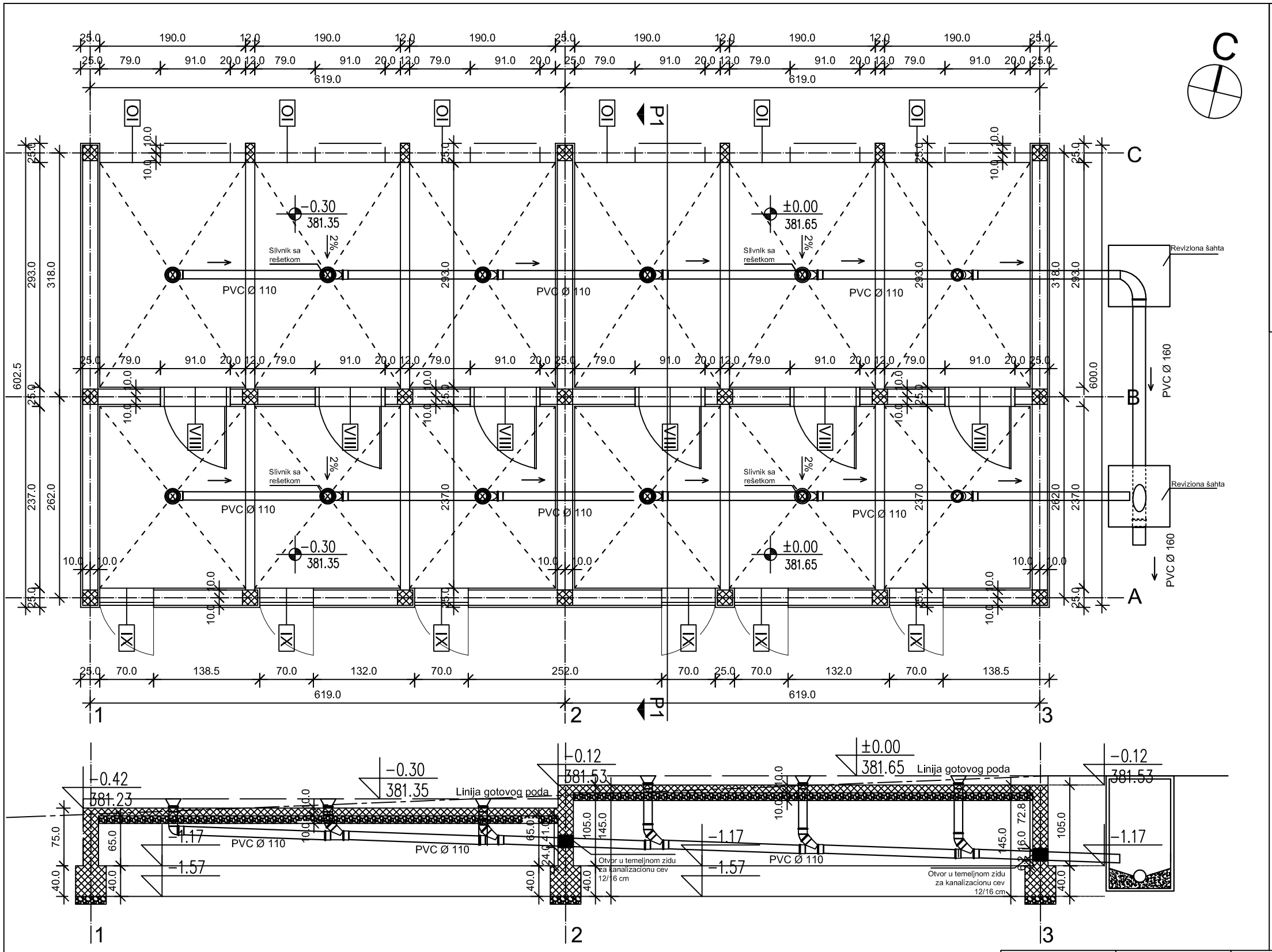

ЛЕГЕНДА

- Армирани бетон
- VIII Спољашња столарија
- OK Ограда кавеза
- OI Ограда испуста

Инсталације воде и канализације

- Планирана водоводна мрежа
- Планирана канализациона мрежа

Напомене:

- Кота ±0.00 одговара апсолутној коти 381.65
- Све висинске коте приказане су у односу на коту +0.00

±0.00 = 381.65

"АРПЛАН" АРАНЂЕЛОВАЦ	НАЗИВ ЛИСТА:	ОСНОВА ПРИЗЕМЉА - ВиК	
	РАЗМЕРА: 1 : 50	БРОЈ ЛИСТА:	5 вик
	ДАТУМ: ДЕЦЕМБАР 2014.		
	ОБЈЕКАТ: СМЕШТАЈНЕ ЈЕДИНИЦЕ БЛОК 2	ИНВЕСТИТОР:	ОПШТИНА АРАНЂЕЛОВАЦ
		ОДГОВОРНИ ПРОЈЕКТАНТ	МИХАИЛО Д. НАУМОВИЋ дипл.инж.арх.

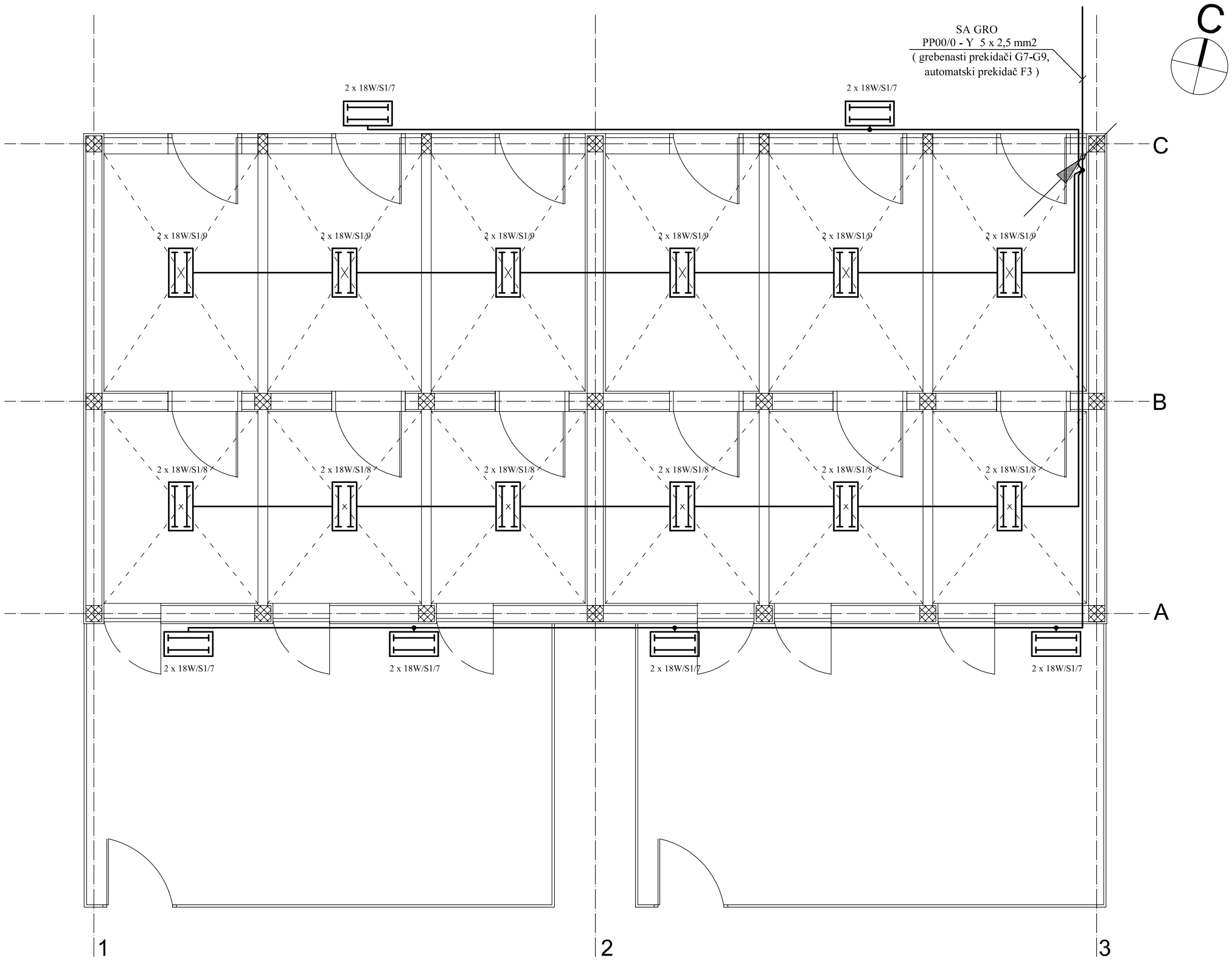

ЛЕГЕНДА

снага потрошача
ознака РТ и број струјног круга
3 x 60W/S1/13 2
тип светиљке

Флуо светиљка 2x18W у заштити IP65

Успонски вод у цеви Ø 23mm

"АРПЛАН" АРАНЂЕЛОВАЦ	НАЗИВ ЛИСТА:	ОСНОВА ПРИЗЕМЉА	
	РАЗМЕРА: 1 : 50	БРОЈ ЛИСТА:	13 е
	ДАТУМ: ДЕЦЕМБАР 2014.		
	ОБЈЕКАТ: СМЕШТАЈНЕ ЈЕДИНИЦЕ БЛОК 2	ИНВЕСТИТОР:	ОПШТИНА АРАНЂЕЛОВАЦ
		ОДГОВОРНИ ПРОЈЕКТАНТ	МИЛОРАД РАДИВОЈЕВИЋ дипл.инж.ел.

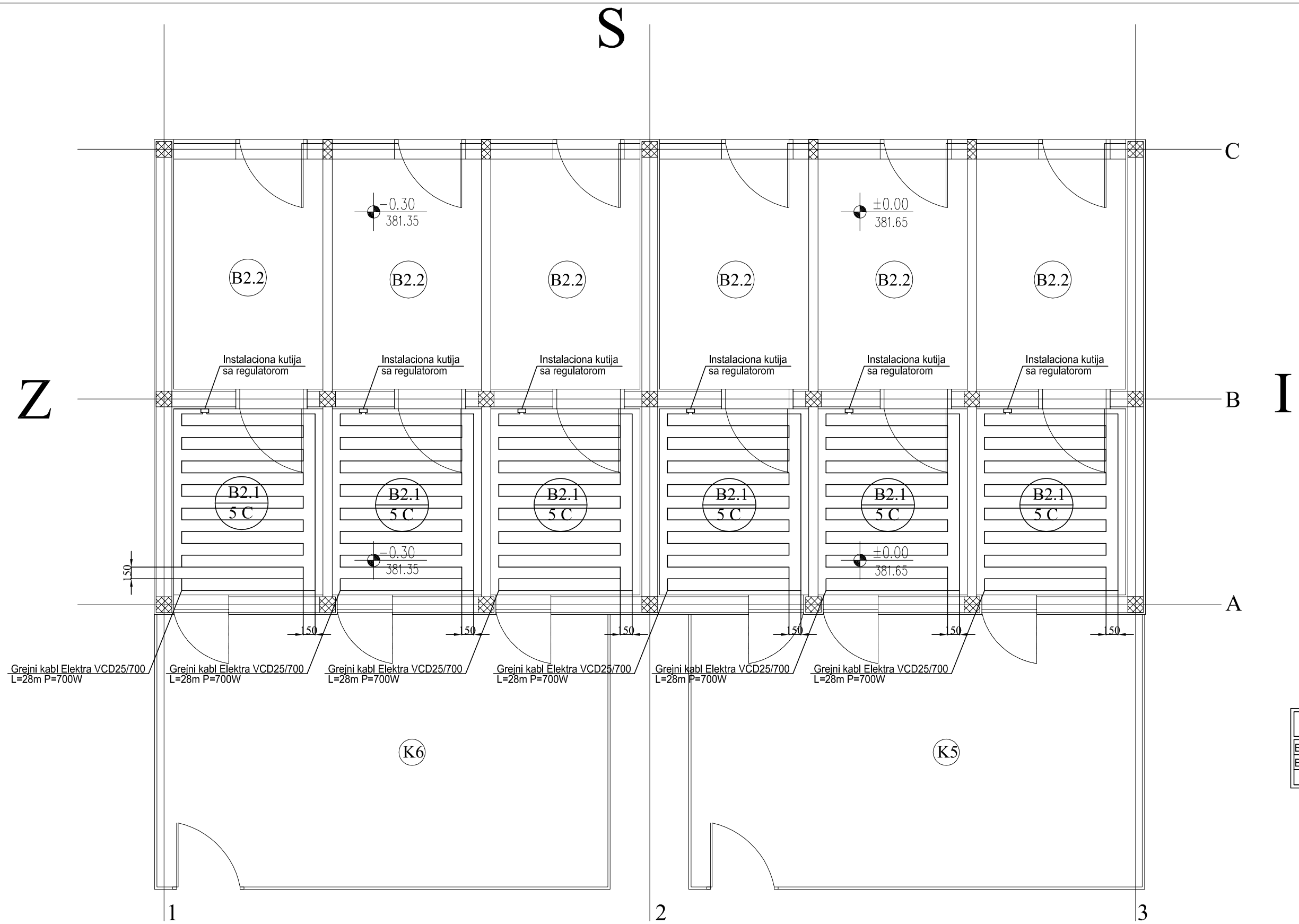

B2-SMESTAJNE JEDINICE SA ISPUSTOM		
B2.1	Smestaj pasa-zatvoreni deo	4.50
B2.2	Smestaj pasa-otvoreni deo	6.04
	Ukupno neto povrsina 6x10,54=	63.24

ГЛАВНИ МАШИНСКИ ПРОЈЕКАТ ТЕРМОТЕХНИЧКИХ ИНСТАЛАЦИЈА

"АРПЛАН" АРАНЂЕЛОВАЦ	НАЗИВ ЛИСТА:	ОСНОВА ПРИЗЕМЉА Распоред грејних тела и хоризонтална цевна мрежа	
	РАЗМЕРА:	1 : 50	БРОЈ ЛИСТА: A.4
	ДАТУМ:	ДЕЦЕМБАР 2014.	
	ОБЈЕКАТ:	ПРИХВАТИЛИШТЕ ЗА ПСЕ СМЕШТАЈНЕ ЈЕДИНИЦЕ БЛОК 2	ИНВЕСТИТОР: ОПШТИНА АРАНЂЕЛОВАЦ
			ОДГОВОРНИ ПРОЈЕКТАНТ: ВЛАДИМИР ЛУКОВИЋ дипл.инж.

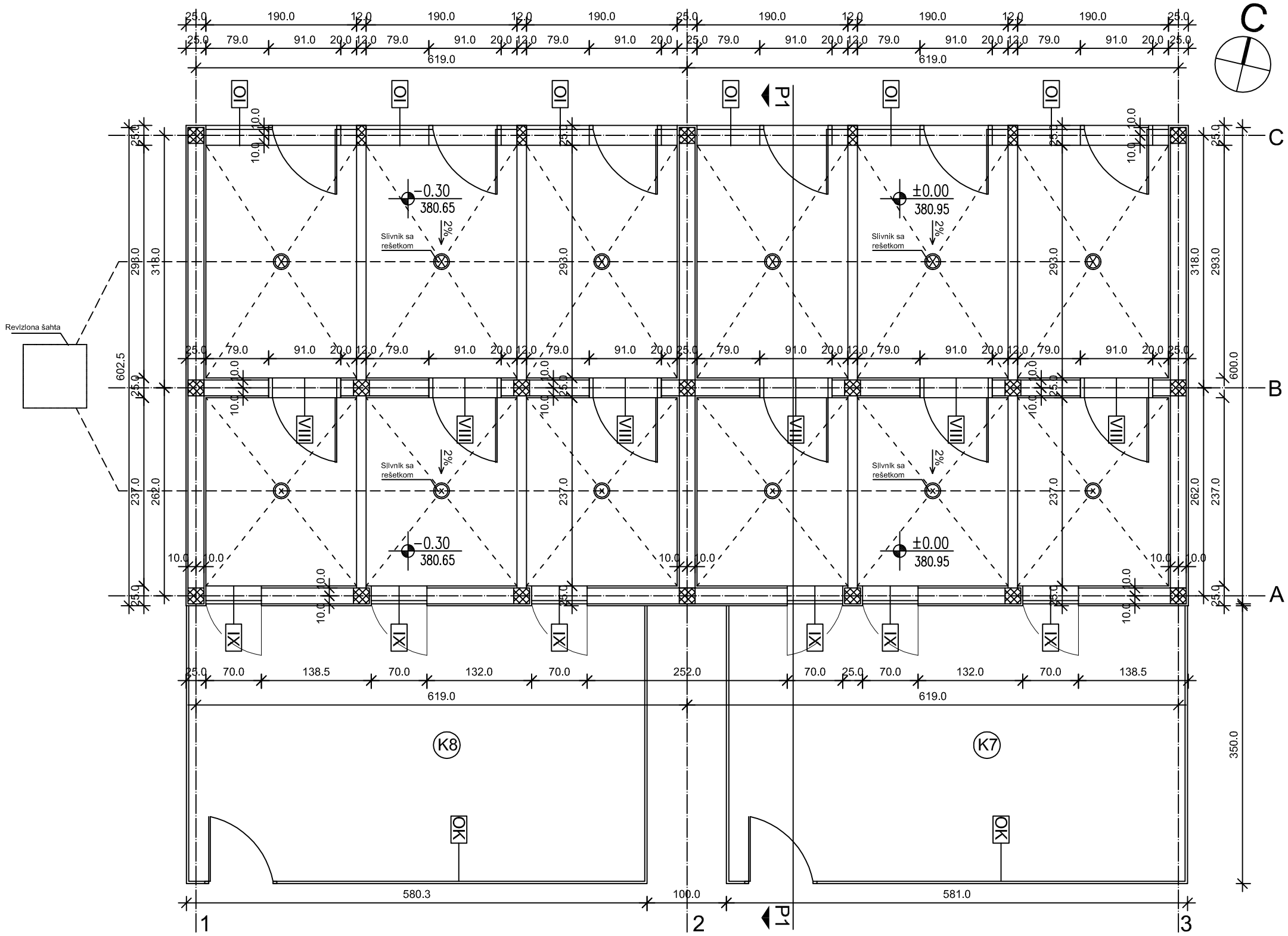

ЛЕГЕНДА

- Армирани бетон
- VIII Спољашња столарија
- OK Ограда кавеза
- OI Ограда испуста

B3	Смештајне јединице са испустом	m2	број јединица
	Смештај паса - затворени део	4,50	6
	Смештај паса -испуст - отворени део	6,04	6
	[redacted]		
	[redacted]		

	ОГРАЂЕНО ДВОРИШТЕ ЗА ФИЗИЧКУ АКТИВНОСТ ПАСА	m2
	K7	20,00
	K8	20,00

Напомене:

- Кота ±0.00 одговара апсолутној коти 380.95
- Све висинске коте приказане су у односу на коту +0.00

±0.00 = 380.95

"АРПЛАН" АРАНЂЕЛОВАЦ	НАЗИВ ЛИСТА:	ОСНОВА ПРИЗЕМЉА	
	РАЗМЕРА: 1 : 50	БРОЈ ЛИСТА:	36
	ДАТУМ: ДЕЦЕМБАР 2014.		
	ОБЈЕКАТ: СМЕШТАЈНЕ ЈЕДИНИЦЕ БЛОК 3	ИНВЕСТИТОР:	ОПШТИНА АРАНЂЕЛОВАЦ
		ОДГОВОРНИ ПРОЈЕКТАНТ	МИХАИЛО Д. НАУМОВИЋ дипл.инж.арх.

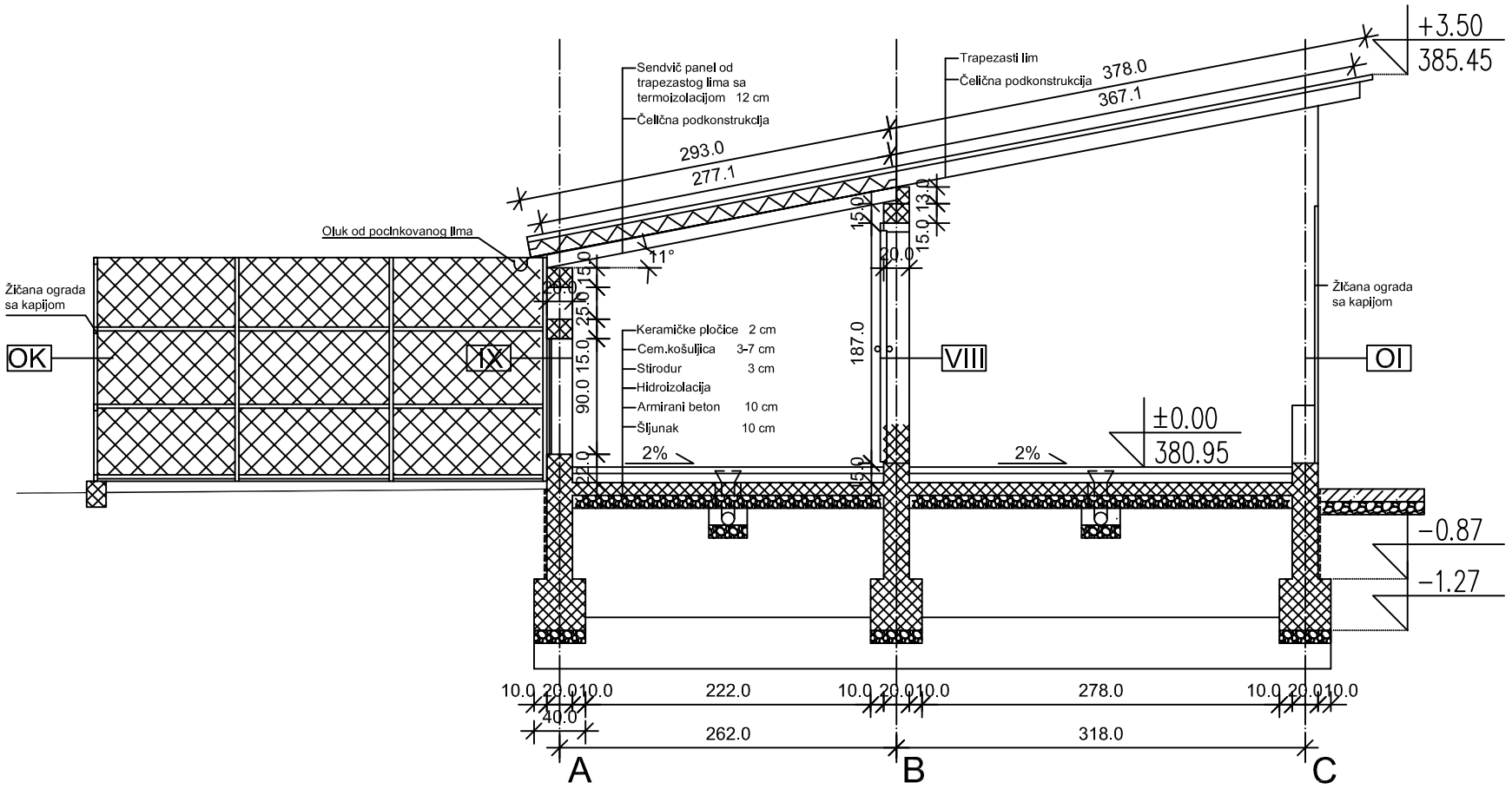

ЛЕГЕНДА

- Армирани бетон
- Набијени бетон
- Шљунак
- Термоизолација

Напомене:

- Кота ±0.00 одговара апсолутној коти 380.95
- Све висинске коте приказане су у односу на коту +0.00

±0.00 = 380.95

"АРПЛАН" АРАНЂЕЛОВАЦ	НАЗИВ ЛИСТА:	ПРЕСЕК 1		
	РАЗМЕРА:	1 : 50	БРОЈ ЛИСТА:	39
	ДАТУМ:	ДЕЦЕМБАР 2014.		
	ОБЈЕКАТ:	СМЕШТАЈНЕ ЈЕДИНИЦЕ БЛОК 3	ИНВЕСТИТОР:	ОПШТИНА АРАНЂЕЛОВАЦ
			ОДГОВОРНИ ПРОЈЕКТАНТ	МИХАИЛО Д. НАУМОВИЋ дипл.инж.арх.

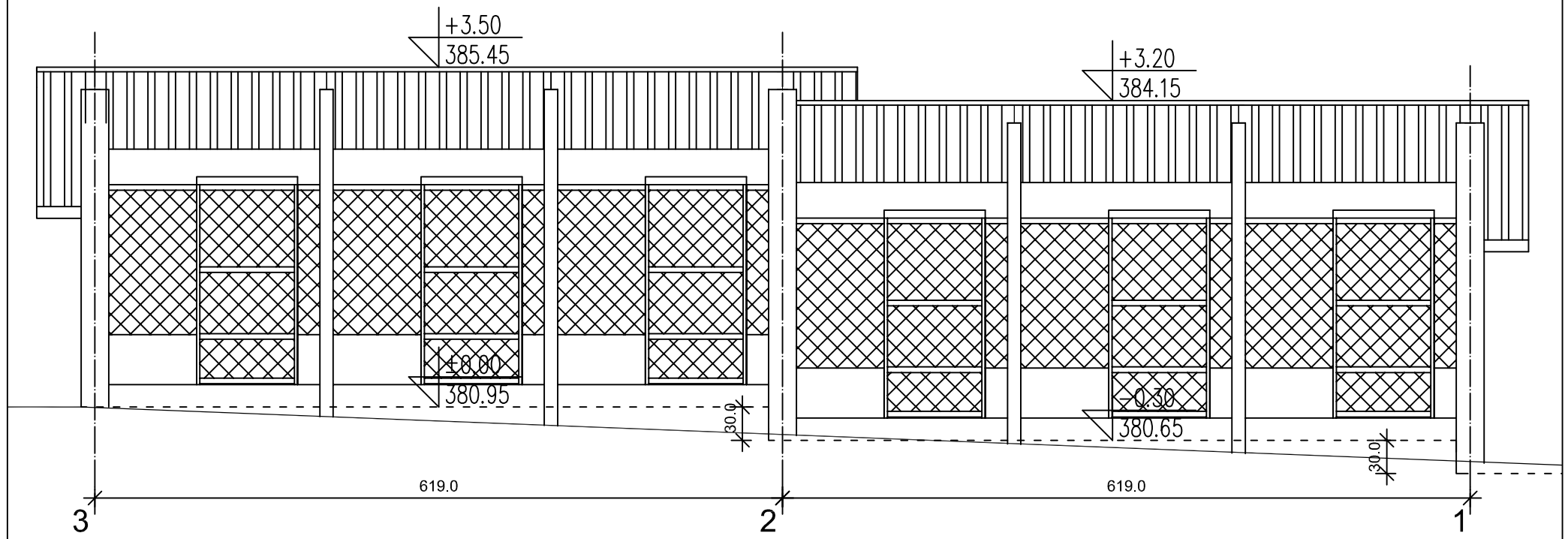

ЛЕГЕНДА

Кровни покривач - трапезасти лим

Напомене:

- Кота ±0.00 одговара апсолутној коти 380.95
- Све висинске коте приказане су у односу на коту +0.00

±0.00 = 380.95

"АРПЛАН" АРАНЂЕЛОВАЦ	НАЗИВ ЛИСТА:	СЕВЕРНА ФАСАДА	
	РАЗМЕРА: 1 : 50	БРОЈ ЛИСТА:	40
	ДАТУМ: ДЕЦЕМБАР 2014.		
	ОБЈЕКАТ: СМЕШТАЈНЕ ЈЕДИНИЦЕ БЛОК 3	ИНВЕСТИТОР:	ОПШТИНА АРАНЂЕЛОВАЦ
		ОДГОВОРНИ ПРОЈЕКТАНТ	МИХАИЛО Д. НАУМОВИЋ дипл.инж.арх.

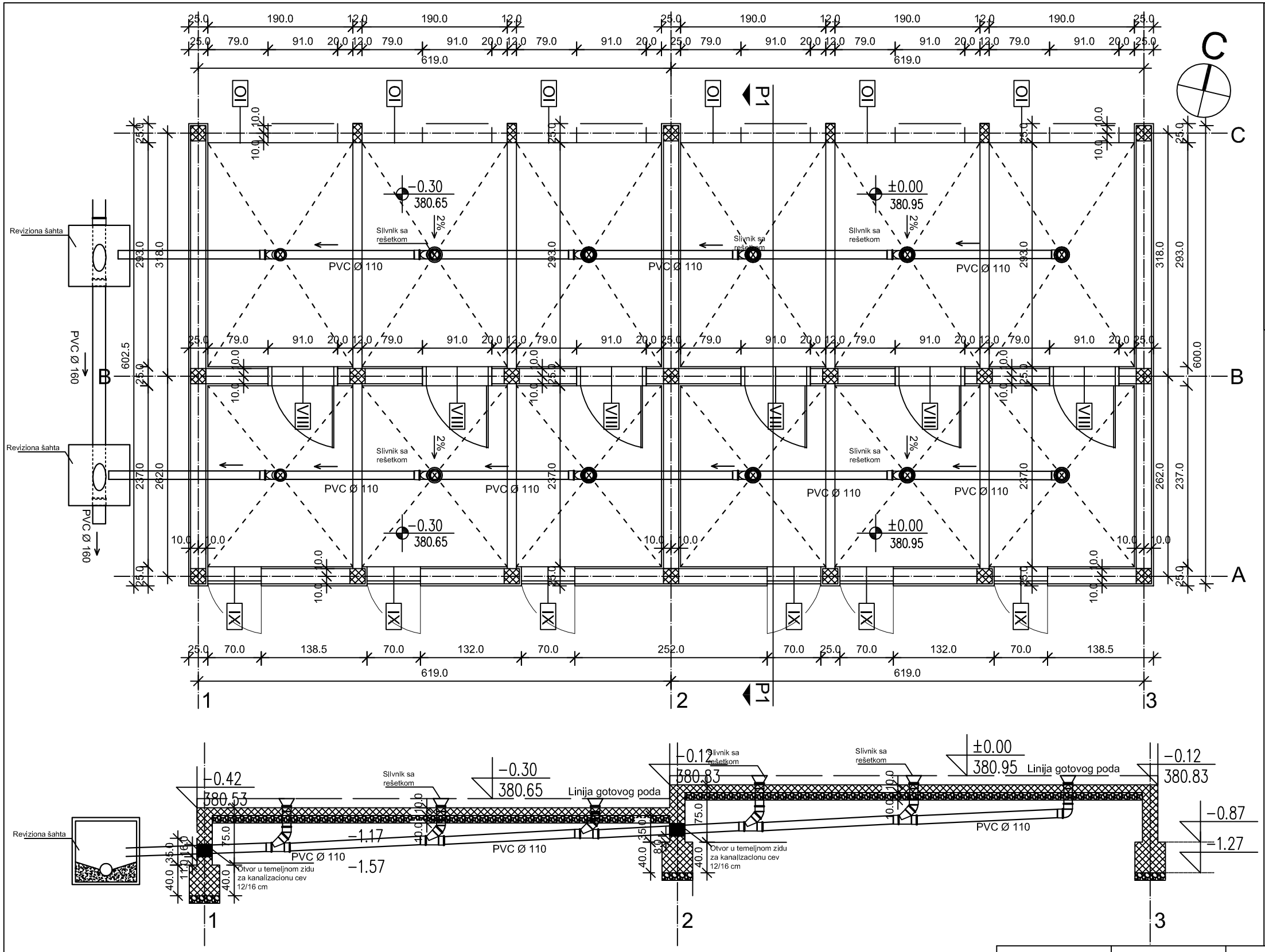

ЛЕГЕНДА

- Армирани бетон
- VIII Спољашња столарија
- OK Ограда кавеза
- OI Ограда испуста

Инсталације воде и канализације

- Планирана водоводна мрежа
- Планирана канализациона мрежа

Напомене:

- Кота ±0.00 одговара апсолутној коти 380.95
- Све висинске коте приказане су у односу на коту +0.00

±0.00 = 380.95

"АРПЛАН" АРАНЂЕЛОВАЦ	НАЗИВ ЛИСТА:	ОСНОВА ПРИЗЕМЉА - ВиК	
	РАЗМЕРА: 1 : 50	БРОЈ ЛИСТА:	6 вик
	ДАТУМ: ДЕЦЕМБАР 2014.		
	ОБЈЕКАТ: СМЕШТАЈНЕ ЈЕДИНИЦЕ БЛОК 3	ИНВЕСТИТОР:	ОПШТИНА АРАНЂЕЛОВАЦ
		ОДГОВОРНИ ПРОЈЕКТАНТ	МИХАИЛО Д. НАУМОВИЋ дипл.инж.арх.

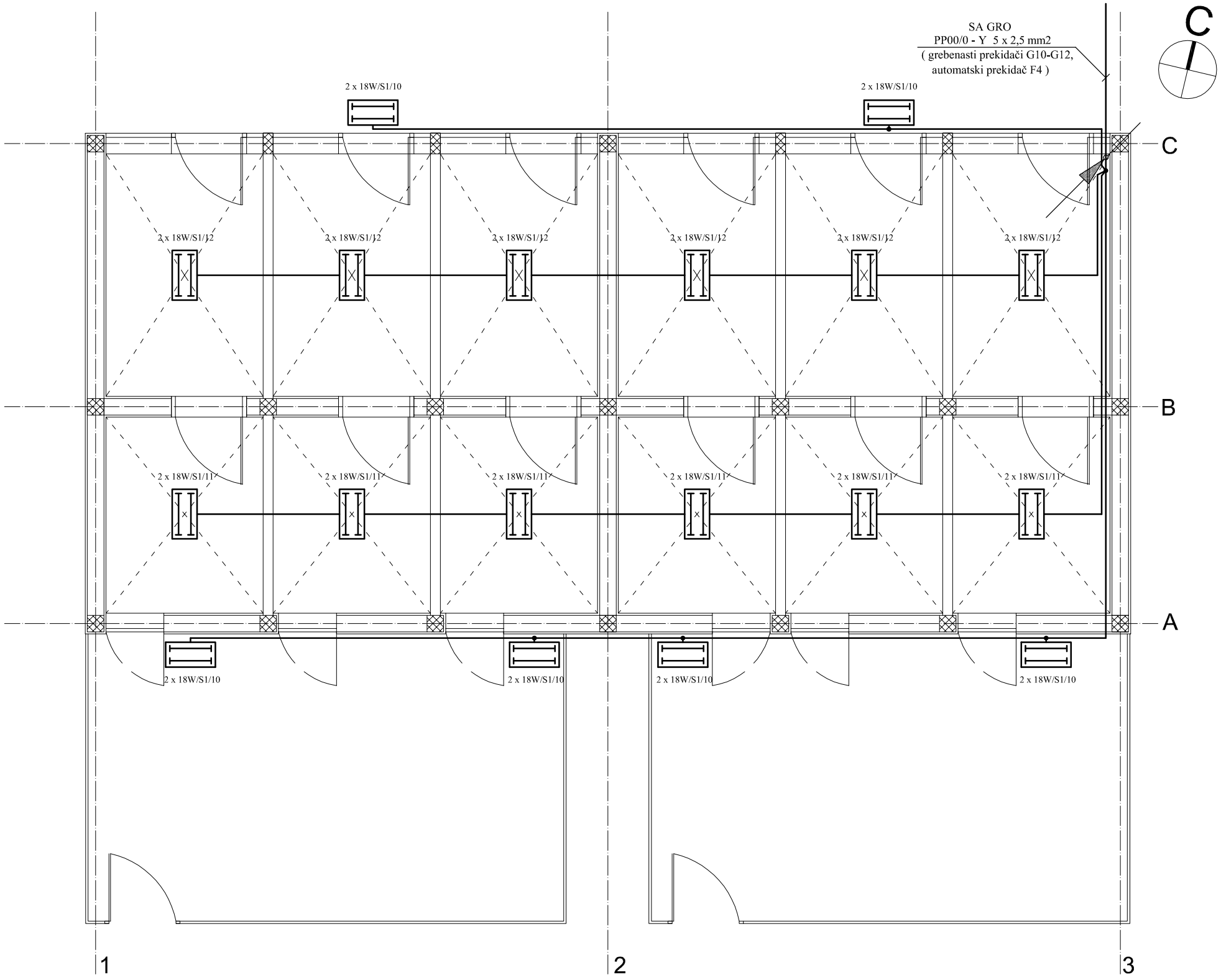

ЛЕГЕНДА

снага потрошача
ознака РТ и број струјног круга
3 x 60W/S1/13 2
тип светиљке

Флуо светиљка 2x18W у заштити IP65

Успонски вод у цеви Ø 23mm

"АРПЛАН" АРАНЂЕЛОВАЦ	НАЗИВ ЛИСТА:	ОСНОВА ПРИЗЕМЉА	
	РАЗМЕРА: 1 : 50	БРОЈ ЛИСТА:	15 е
	ДАТУМ: ДЕЦЕМБАР 2014.		
	ОБЈЕКАТ: СМЕШТАЈНЕ ЈЕДИНИЦЕ БЛОК 3	ИНВЕСТИТОР:	ОПШТИНА АРАНЂЕЛОВАЦ
		ОДГОВОРНИ ПРОЈЕКТАНТ	МИЛОРАД РАДИВОЈЕВИЋ дипл.инж.ел.

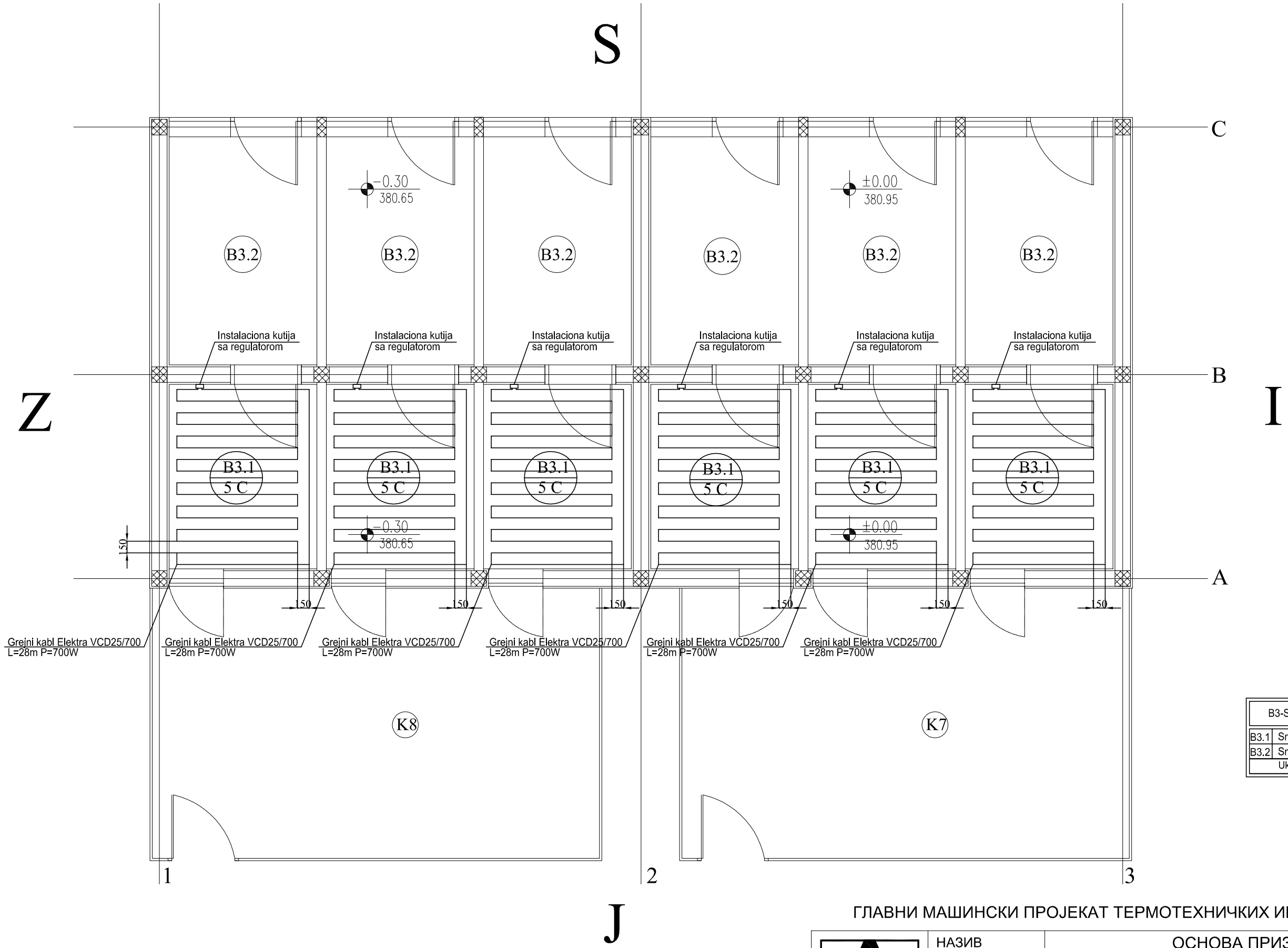

B3-SMESTAJNE JEDINICE SA ISPUSTOM		
B3.1	Smestaj pasa-zatvoreni deo	4.50
B3.2	Smestaj pasa-otvoreni deo	6.04
	Ukupno neto povrsina 6x10,54=	63.24

ГЛАВНИ МАШИНСКИ ПРОЈЕКАТ ТЕРМОТЕХНИЧКИХ ИНСТАЛАЦИЈА

"АРПЛАН" АРАНЂЕЛОВАЦ	НАЗИВ ЛИСТА:	ОСНОВА ПРИЗЕМЉА Распоред грејних тела и хоризонтална цевна мрежа	
	РАЗМЕРА:	1 : 50	БРОЈ ЛИСТА: A.5
	ДАТУМ:	ДЕЦЕМБАР 2014.	
	ОБЈЕКАТ:	ПРИХВАТИЛИШТЕ ЗА ПСЕ СМЕШТАЈНЕ ЈЕДИНИЦЕ БЛОК 3	ИНВЕСТИТОР: ОПШТИНА АРАНЂЕЛОВАЦ
			ОДГОВОРНИ ПРОЈЕКТАНТ: ВЛАДИМИР ЛУКОВИЋ дипл.инж.

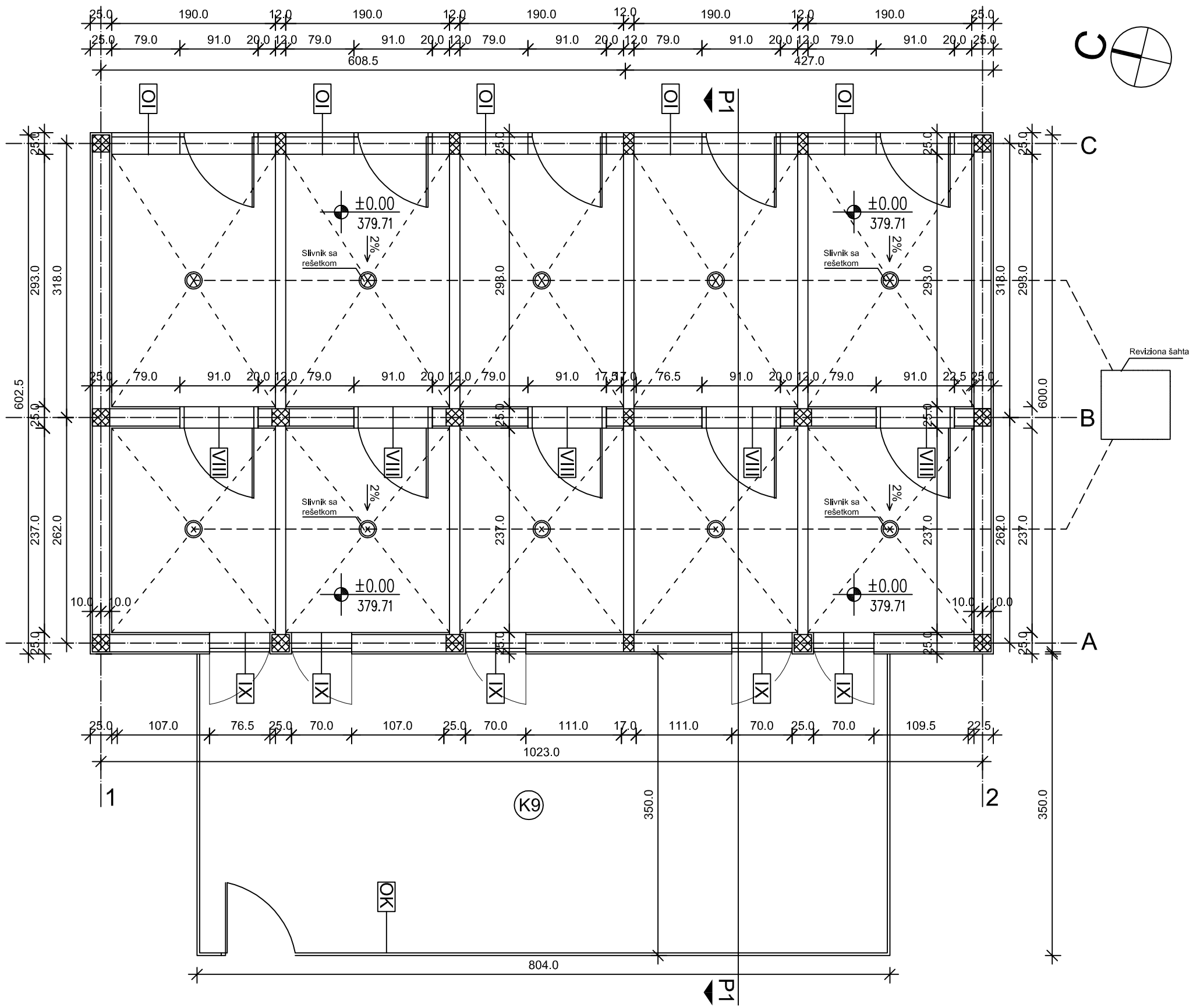

ЛЕГЕНДА

- Армирани бетон
- VIII Спољашња столарија
- OK Ограда кавеза
- OI Ограда испуста

B4	ИЗОЛАТОР - смештајне јединице са испустом	m2	број јединица
	Смештај паса - затворени део	4,50	5
	Смештај паса -испуст - отворени део	6,04	5

ОГРАЂЕНО ДВОРИШТЕ ЗА ФИЗИЧКУ АКТИВНОСТ ПАСА	m2
K9	28,14

Напомене:

- Кота ±0.00 одговара апсолутној коти 379.71
- Све висинске коте приказане су у односу на коту +0.00

±0.00 = 379.71

"АРПЛАН" АРАНЂЕЛОВАЦ

НАЗИВ ЛИСТА:	ОСНОВА ПРИЗЕМЉА		
РАЗМЕРА:	1 : 50	БРОЈ ЛИСТА:	42
ДАТУМ:	ДЕЦЕМБАР 2014.		
ОБЈЕКАТ:	СМЕШТАЈНЕ ЈЕДИНИЦЕ БЛОК 4 -ИЗОЛАТОР	ИНВЕСТИТОР:	ОПШТИНА АРАНЂЕЛОВАЦ
		ОДГОВОРНИ ПРОЈЕКТАНТ	МИХАИЛО Д. НАУМОВИЋ дипл.инж.арх.

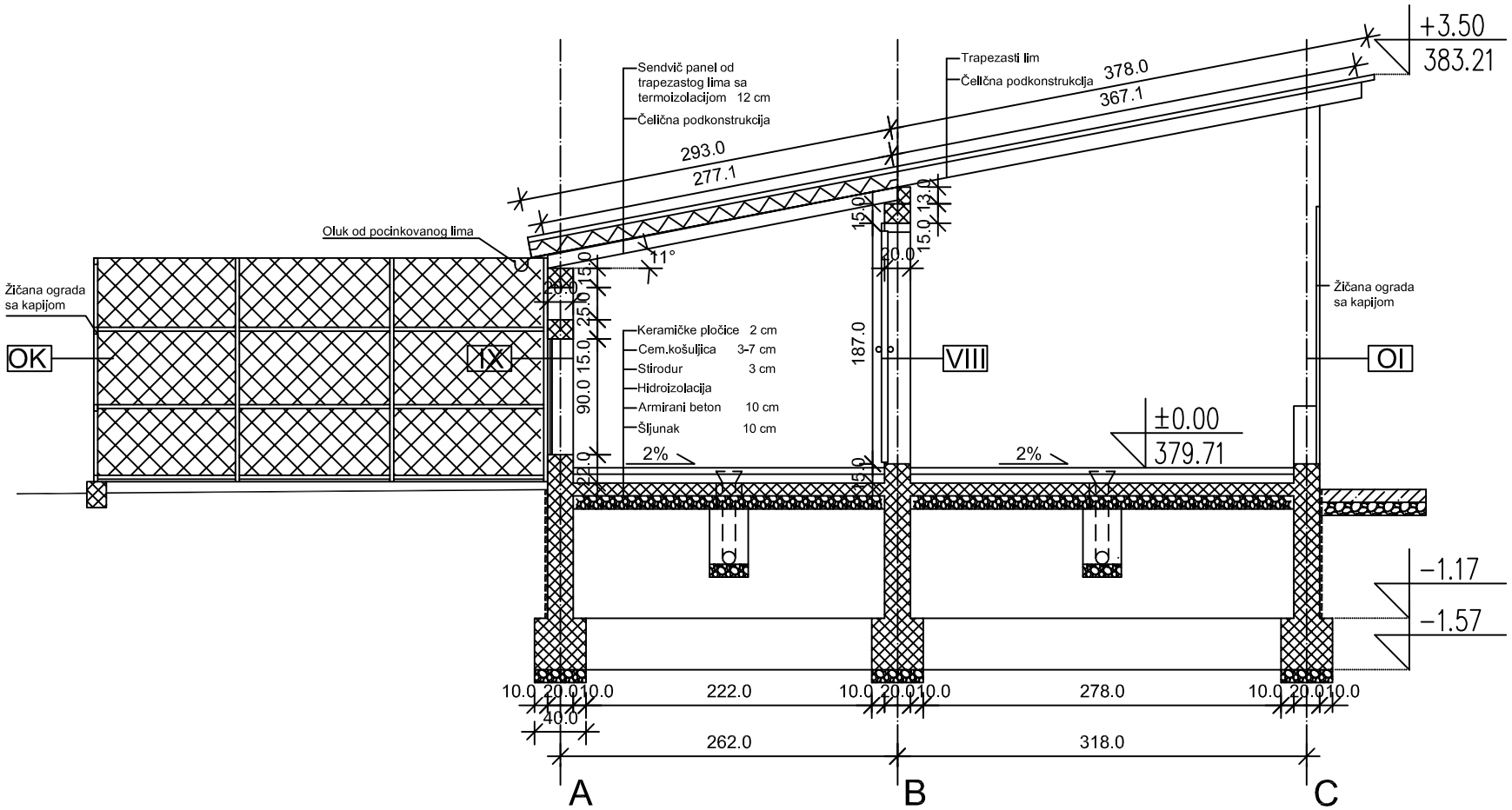

ЛЕГЕНДА

- Армирани бетон
- Набијени бетон
- Шљунак
- Термоизолација

Напомене:

- Кота ±0.00 одговара апсолутној коти 379.71
- Све висинске коте приказане су у односу на коту +0.00

±0.00 = 379.71

"АРПЛАН" АРАНЂЕЛОВАЦ	НАЗИВ ЛИСТА:	ПРЕСЕК 1		
	РАЗМЕРА:	1 : 50	БРОЈ ЛИСТА:	45
	ДАТУМ:	ДЕЦЕМБАР 2014.		
	ОБЈЕКАТ:	СМЕШТАЈНЕ ЈЕДИНИЦЕ БЛОК 4 -ИЗОЛАТОР	ИНВЕСТИТОР:	ОПШТИНА АРАНЂЕЛОВАЦ
			ОДГОВОРНИ ПРОЈЕКТАНТ	МИХАИЛО Д. НАУМОВИЋ дипл.инж.арх.

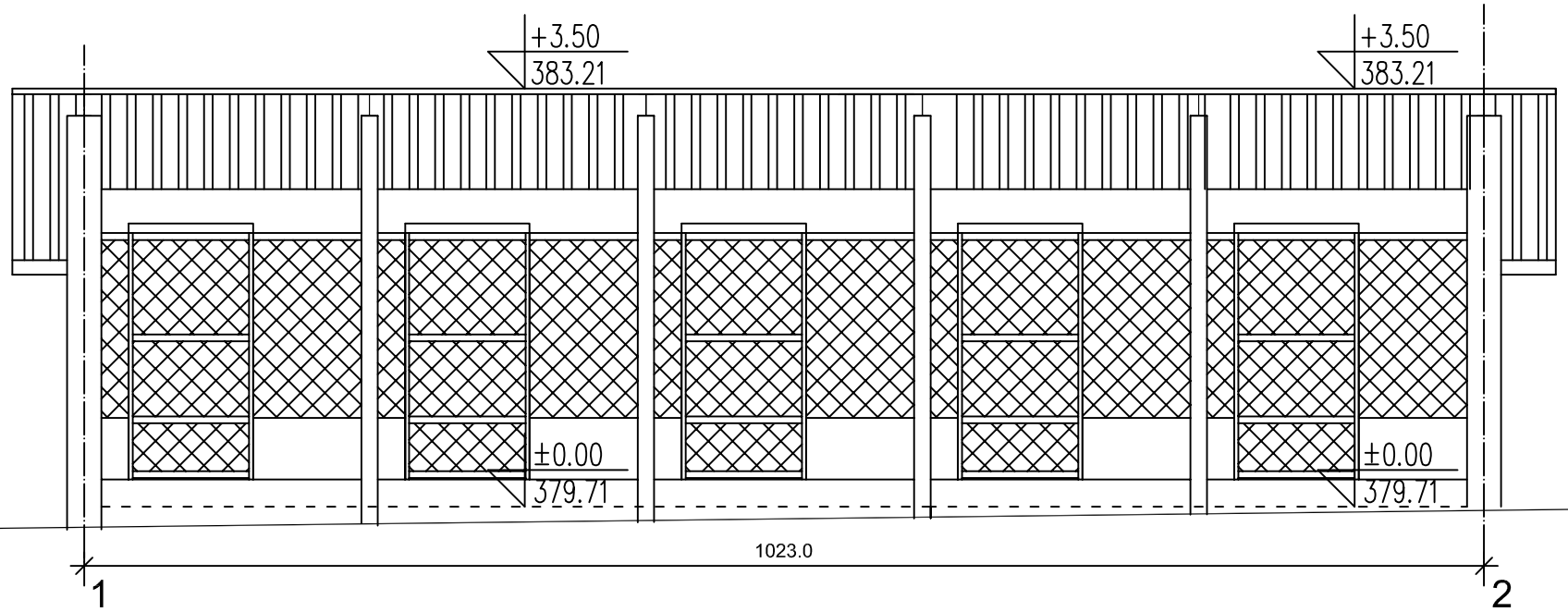

ЛЕГЕНДА

Кровни покривач - трапезасти лим

Напомене:

- Кота ±0.00 одговара апсолутној коти 379.71
- Све висинске коте приказане су у односу на коту +0.00

±0.00 = 379.71

"АРПЛАН" АРАНЂЕЛОВАЦ	НАЗИВ ЛИСТА:	ИСТОЧНА ФАСАДА		
	РАЗМЕРА:	1 : 50	БРОЈ ЛИСТА:	46
	ДАТУМ:	ДЕЦЕМБАР 2014.		
	ОБЈЕКАТ:	СМЕШТАЈНЕ ЈЕДИНИЦЕ БЛОК 4 -ИЗОЛАТОР	ИНВЕСТИТОР:	ОПШТИНА АРАНЂЕЛОВАЦ
			ОДГОВОРНИ ПРОЈЕКТАНТ	МИХАИЛО Д. НАУМОВИЋ дипл.инж.арх.

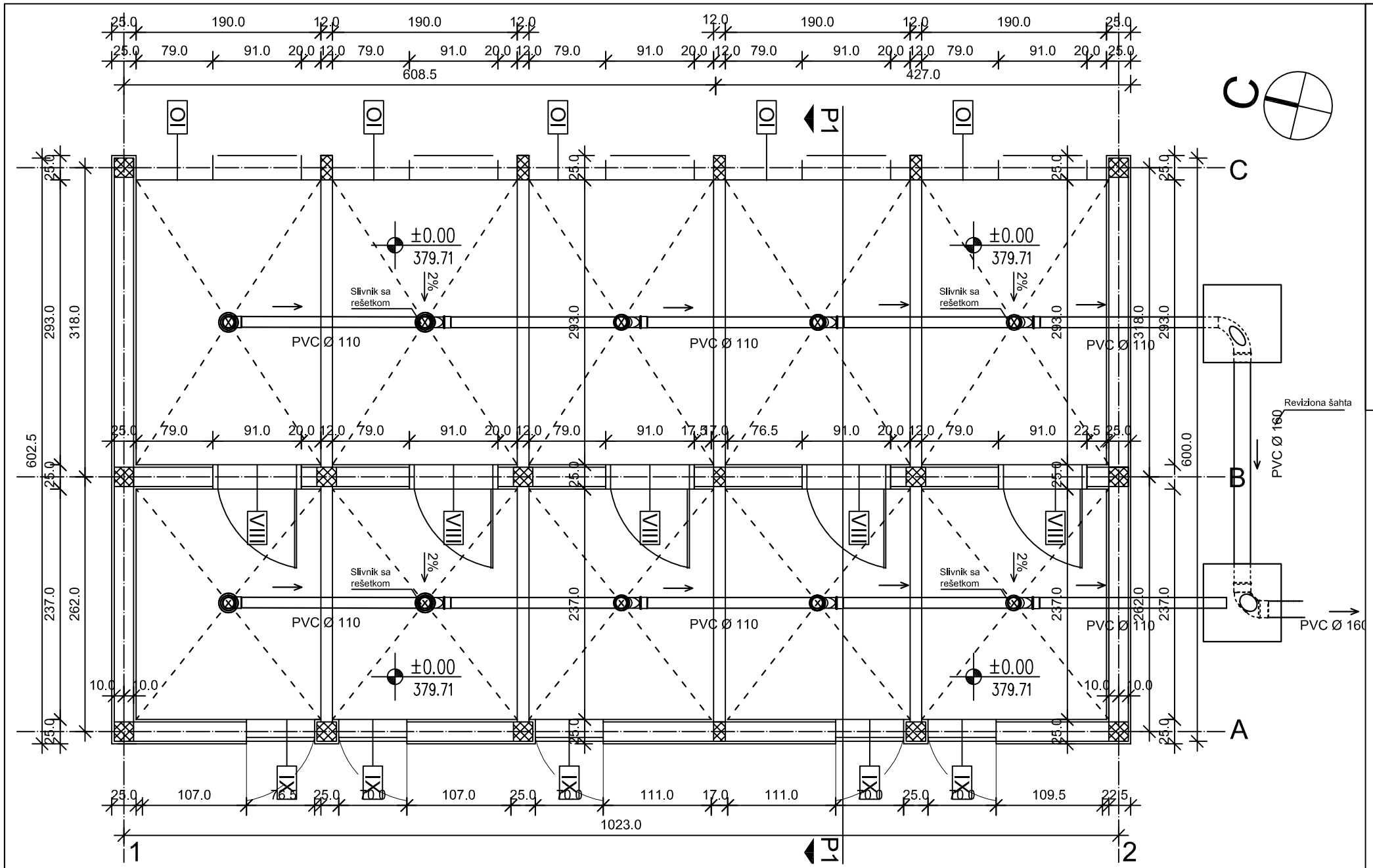

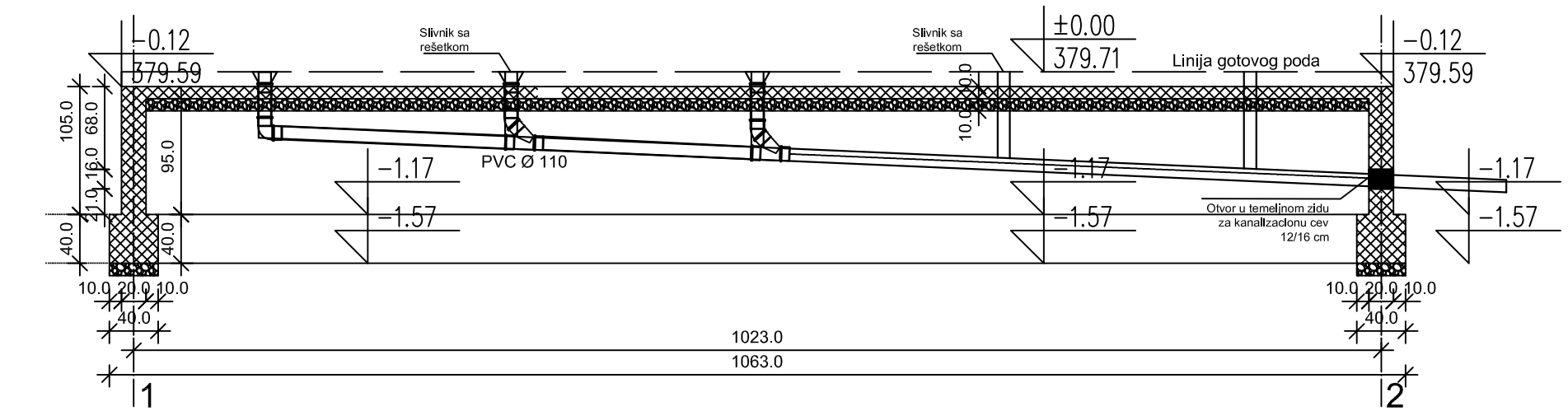

ЛЕГЕНДА

- Армирани бетон
- VIII Спољашња столарија
- OK Ограда кавеза
- OI Ограда испуста

Инсталације воде и канализације

- Планирана водоводна мрежа
- Планирана канализациона мрежа

Напомене:

- Кота ±0.00 одговара апсолутној коти 379.71
- Све висинске коте приказане су у односу на коту +0.00

±0.00 = 379.71

"АРПЛАН" АРАНЂЕЛОВАЦ	НАЗИВ ЛИСТА:	ОСНОВА ПРИЗЕМЉА - ВиК	
	РАЗМЕРА:	1 : 50	БРОЈ ЛИСТА: 7 вик
	ДАТУМ:	ДЕЦЕМБАР 2014.	
	ОБЈЕКАТ:	СМЕШТАЈНЕ ЈЕДИНИЦЕ БЛОК 4 -ИЗОЛАТОР	ИНВЕСТИТОР: ОПШТИНА АРАНЂЕЛОВАЦ
			ОДГОВОРНИ ПРОЈЕКТАНТ: МИХАИЛО Д. НАУМОВИЋ дипл.инж.арх.

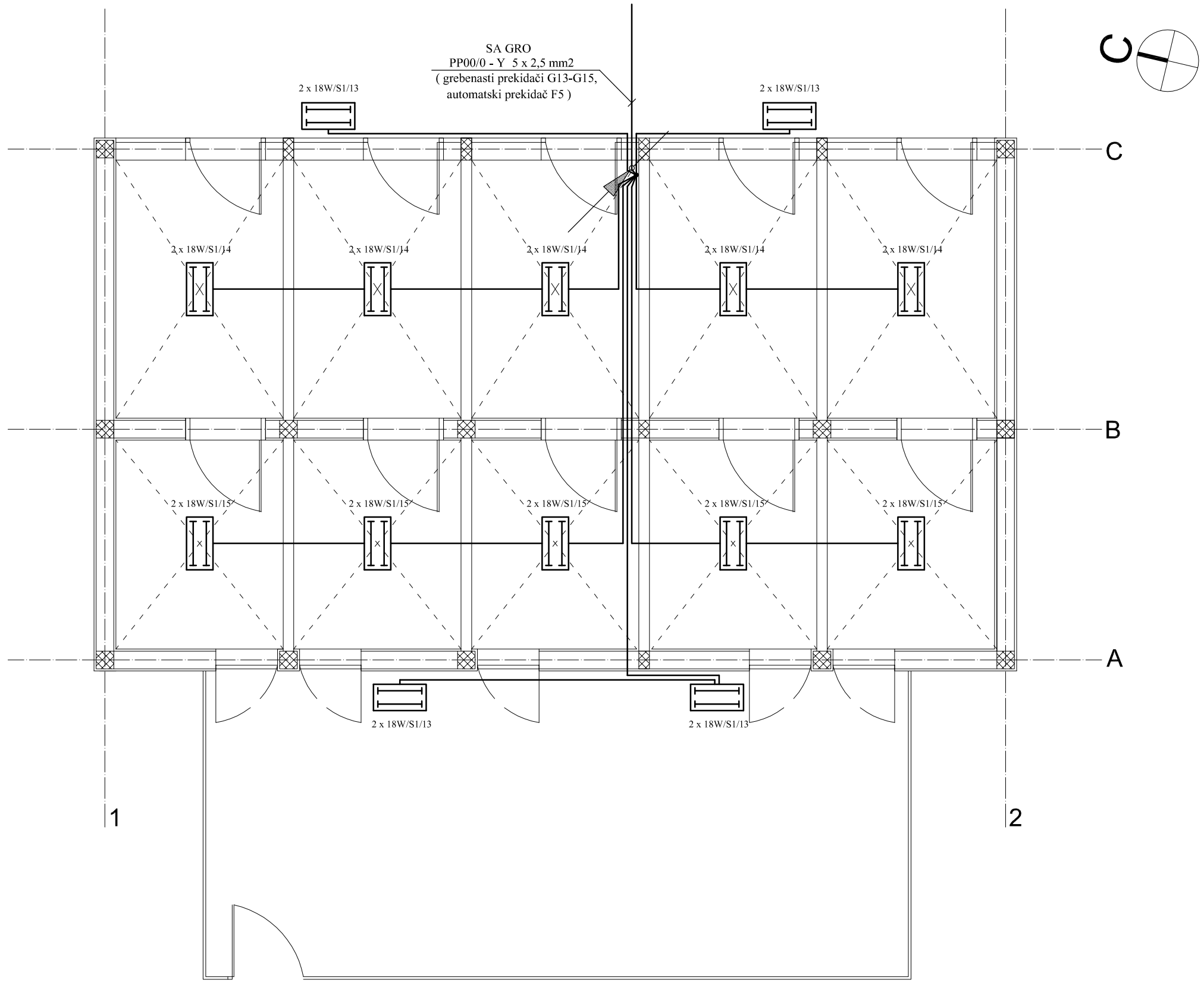

ЛЕГЕНДА

снага потрошача
ознака РТ и број струјног круга
3 x 60W/S1/13 2
тип светиљке

Флуо светиљка 2x18W у заштити IP65

Успонски вод у цеви Ø 23mm

"АРПЛАН" АРАНЂЕЛОВАЦ	НАЗИВ ЛИСТА:	ОСНОВА ПРИЗЕМЉА		
	РАЗМЕРА:	1 : 50	БРОЈ ЛИСТА:	17 е
	ДАТУМ:	ДЕЦЕМБАР 2014.		
	ОБЈЕКАТ:	СМЕШТАЈНЕ ЈЕДИНИЦЕ БЛОК 4 -ИЗОЛАТОР	ИНВЕСТИТОР:	ОПШТИНА АРАНЂЕЛОВАЦ
			ОДГОВОРНИ ПРОЈЕКТАНТ	МИЛОРАД РАДИВОЈЕВИЋ дипл.инж.ел.

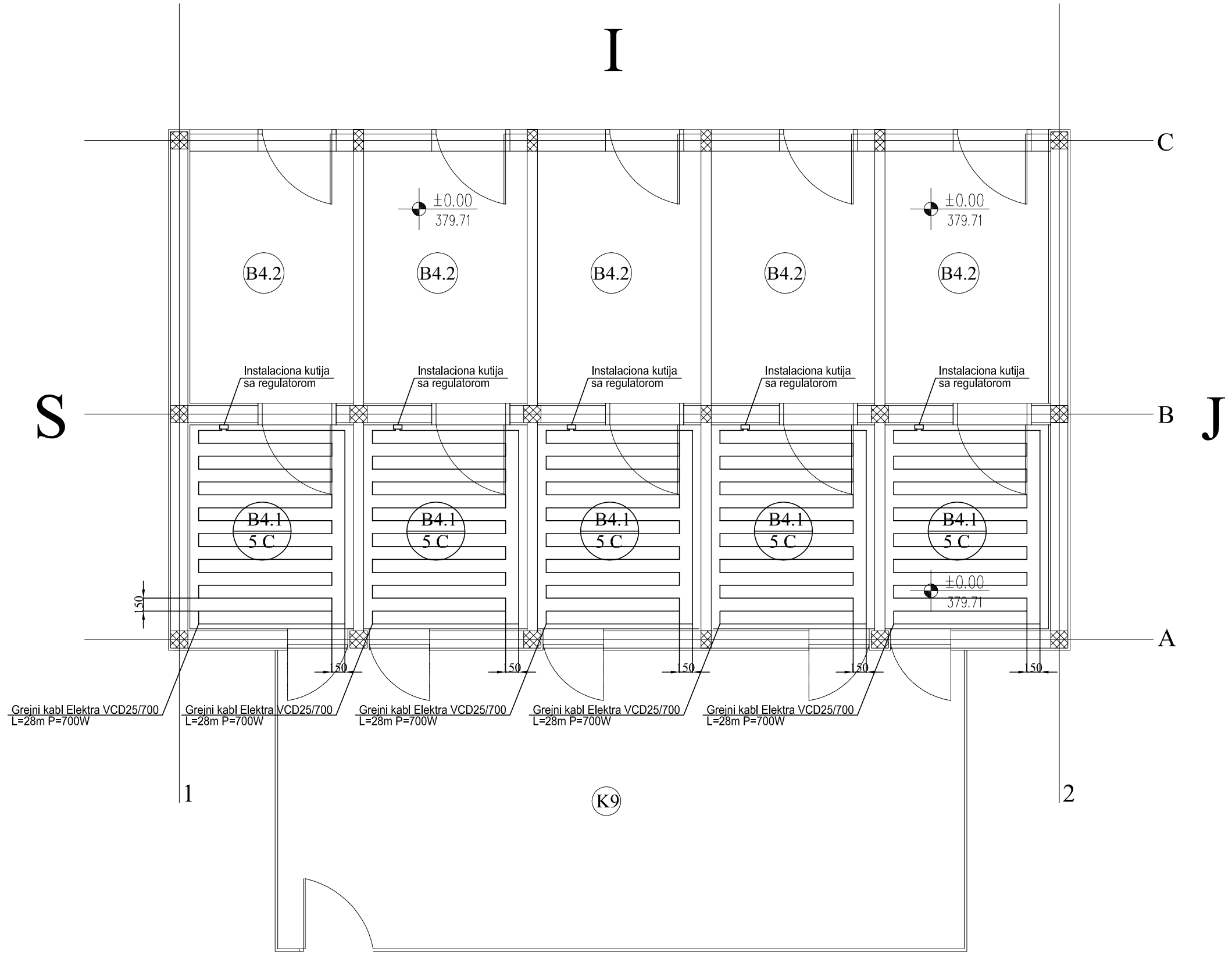

B1-SMESTAJNE JEDINICE SA ISPUSTOM		
B4.1	Smestaj pasa-zatvoreni deo	4.50
B4.2	Smestaj pasa-otvoreni deo	6.04
	Ukupno neto povrsina 5x10,54=	52.70

ГЛАВНИ МАШИНСКИ ПРОЈЕКАТ ТЕРМОТЕХНИЧКИХ ИНСТАЛАЦИЈА

"АРПЛАН" АРАНЂЕЛОВАЦ	НАЗИВ ЛИСТА:	ОСНОВА ПРИЗЕМЉА Распоред грејних тела и хоризонтална цевна мрежа	
	РАЗМЕРА:	1 : 50	БРОЈ ЛИСТА: A.6
	ДАТУМ:	ДЕЦЕМБАР 2014.	
	ОБЈЕКАТ:	ПРИХВАТИЛИШТЕ ЗА ПСЕ СМЕШТАЈНЕ ЈЕДИНИЦЕ БЛОК 4	ИНВЕСТИТОР: ОПШТИНА АРАНЂЕЛОВАЦ
			ОДГОВОРНИ ПРОЈЕКТАНТ: ВЛАДИМИР ЛУКОВИЋ дипл.инж.